ALUFIX

模块化柔性测量夹具系统

MODULAR FLEXIBLE FIXTURE SYSTEM

Horst Witte Gerätebau Barskamp KG

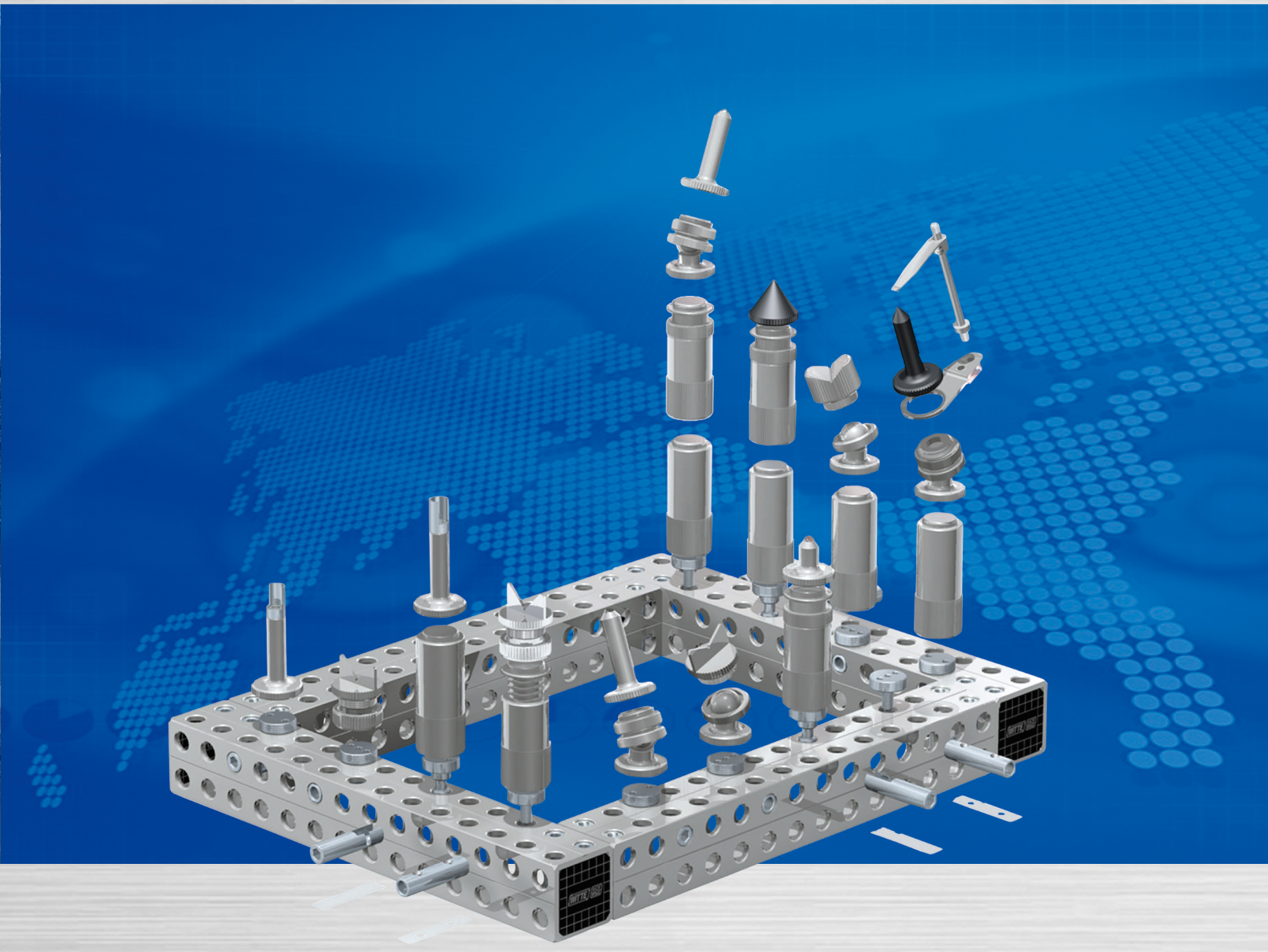

巨硕精密机械有限公司

Kingstone Machinery Co.,Ltd.

2016K2

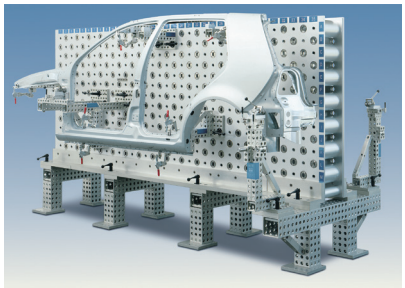

ALUFIX
CLASSIC

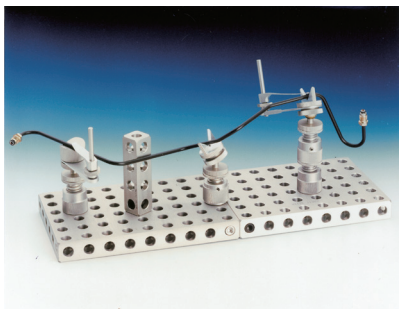

Alufix 是一种用于构建多样性测量支架模块化柔性测量系统.

此系统由高强度航空铝制作成的高精度可重复再利用模块构成, AlufixClassic 可保证测量支架的高柔性化.

模块的耐磨性可在任何时候进行支架改造或者重新装配.

AlufixClassic 模块化部件通过高精度的孔位实现其柔性化.

系统分为AF16,AF25,AF40和AF50四种规格.此规格是按照任意相邻两孔间距的尺寸大小定义.

可实现系统兼容性.并保证支架重量轻和重复定位.

Alufix Classic特点具有高精度定位和高重复定位精度.

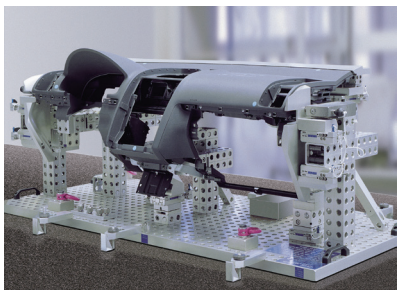

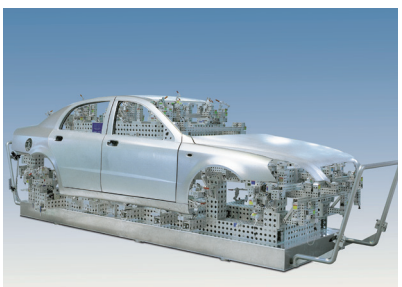

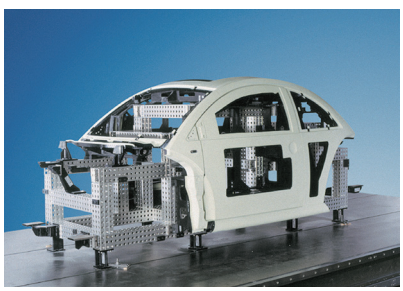

Contents目录

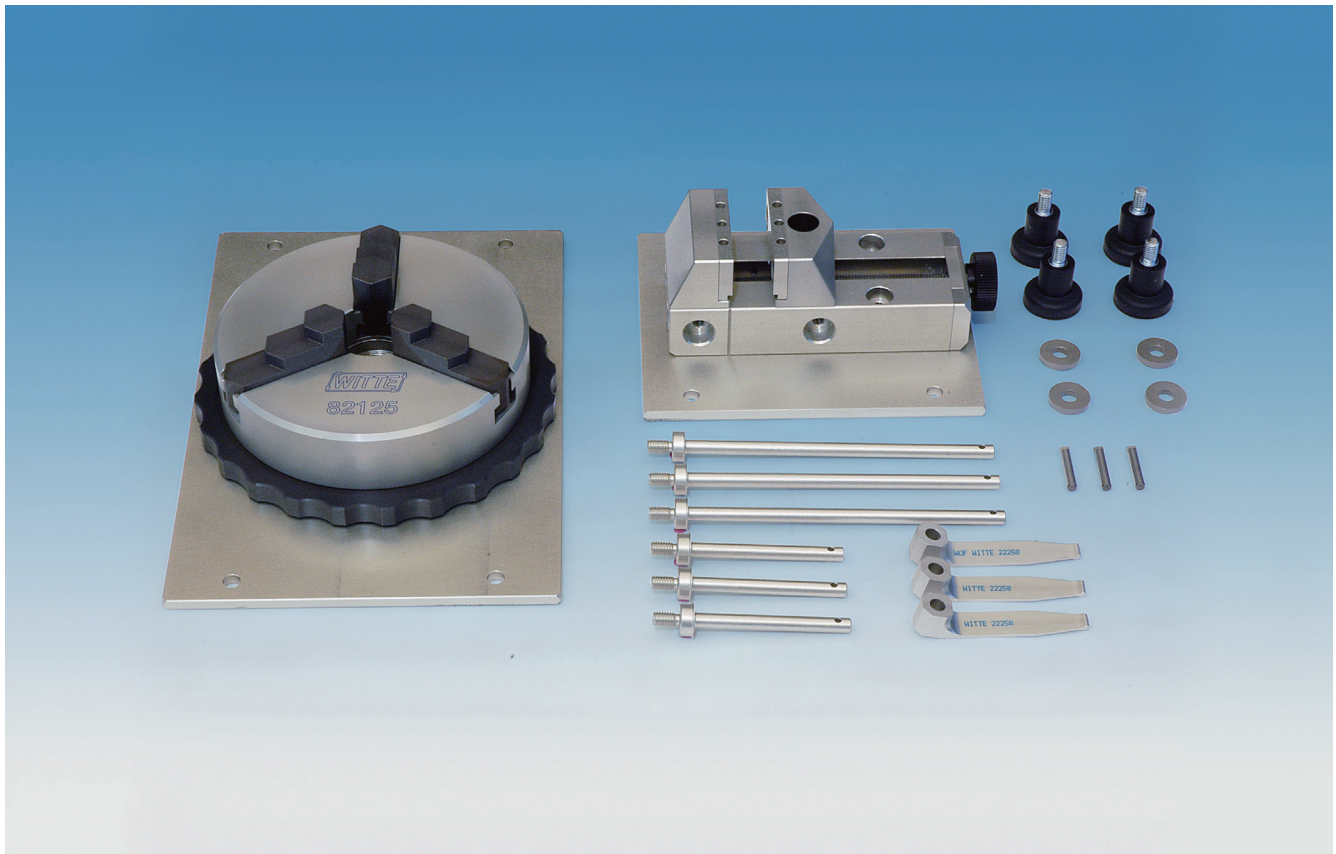

STARTER KIT **G**

测量机用夹紧套件 套件 # 113389

订货号	Qty.	Name
113405	1	卡盘 D125 3个卡块,
		固定于基板
113406	1	虎口钳 50 AF25,
		固定于基板
29034	3	夹紧销 AF25
26264	3	压片 AF25/16
64624	3	导向杆 M6 125LG AF25
		带螺纹
64625	3	导向杆 M6 M6 AF25
		带螺纹
15441	4	滚花螺杆
25117	4	垫圈Φ6.4mm
113652	1	存储盒

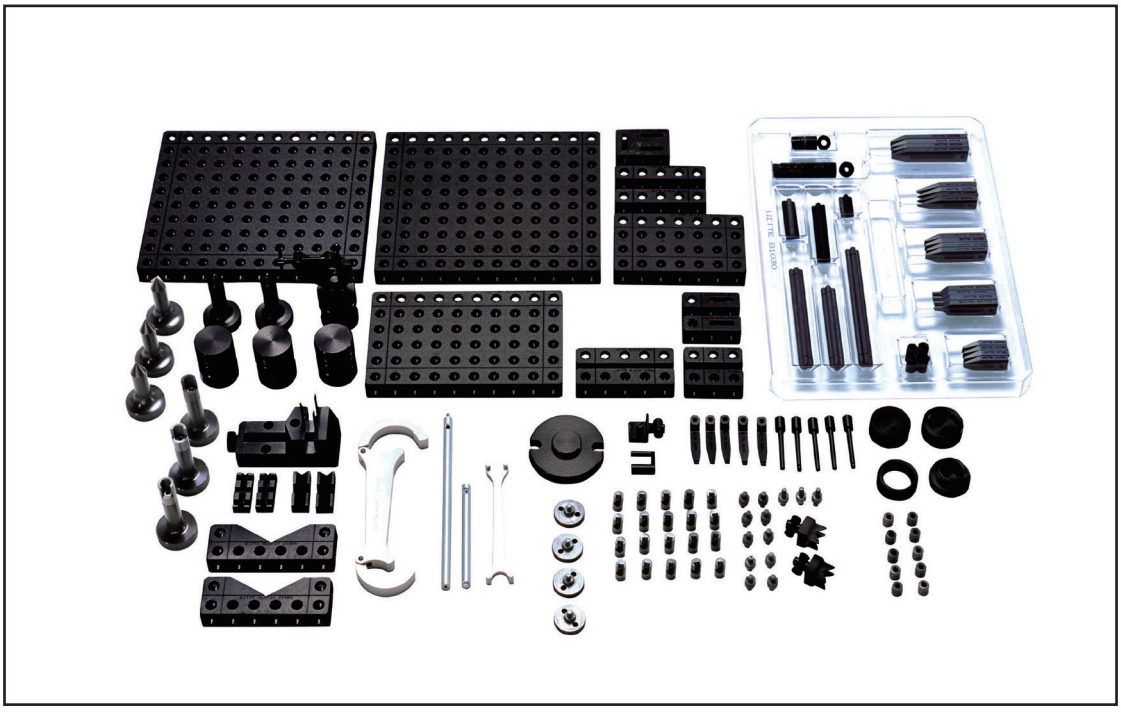

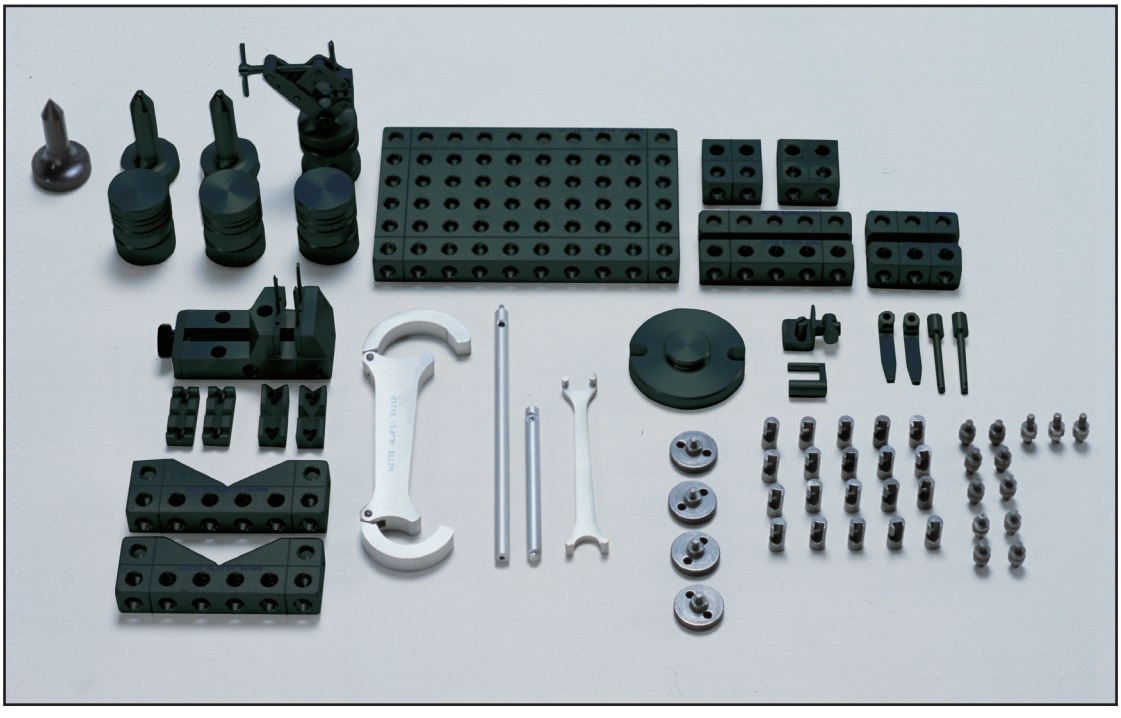

ALUFIXCOLOR

所有 Alufix 套件均可以阳极发黑处理应用于非接触蓝光测量或逆向扫描

除此之外部件都进行阳极硬化处理如上图,连接件均为高碳钢,这些零件保持原有颜色.除非有特殊要求和需求.

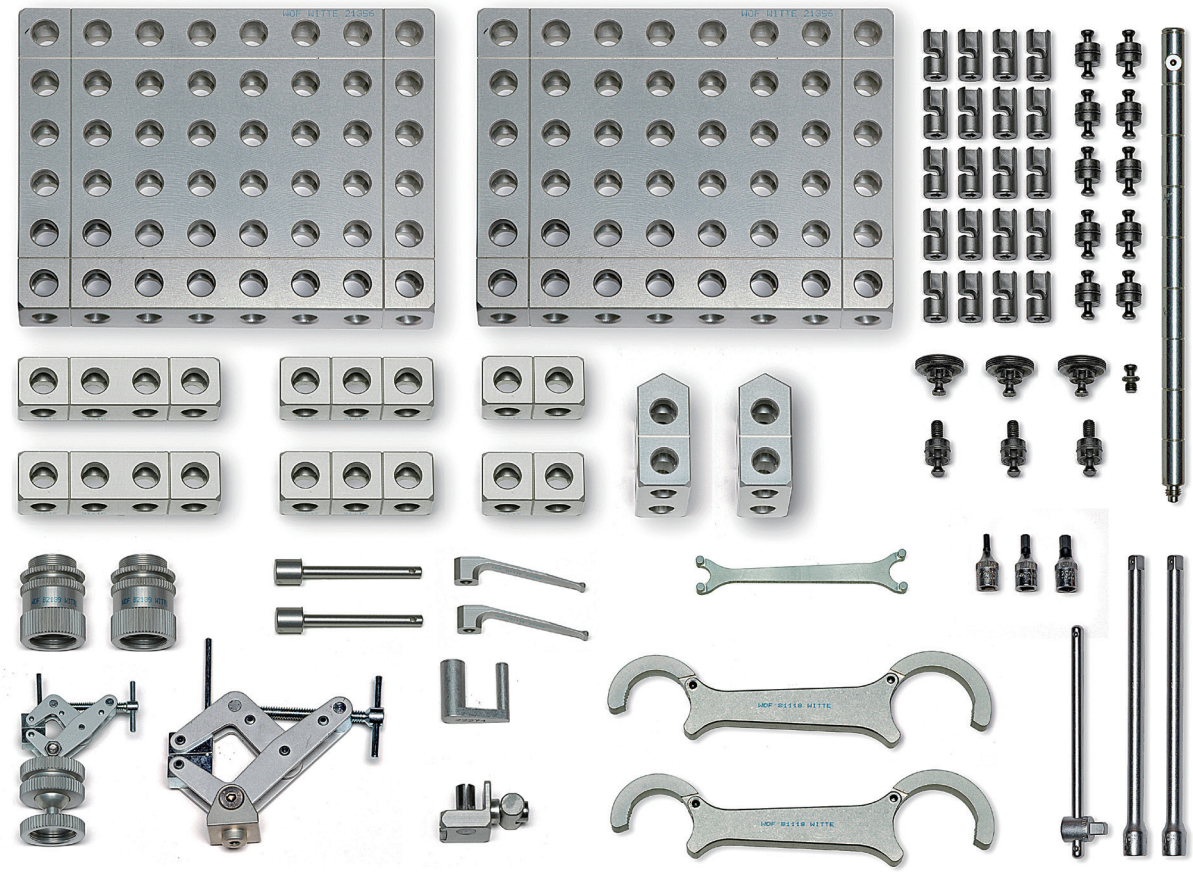

#106523 套件 1 Alufix 25系统 (67-pcs), 4,5kg

#106523-1套件 1 Alufix 25系统 ALUFIXCOLOR 阳极发黑

订货号	Qty.	Name
25195	2	基板 25x150x200
25220	2	方梁 25x25x50
25221	2	方梁25x25x75
25223	2	方梁25x25x100
26262	2	倒v型支撑 120° Form 3
97554	1	快速连接套件 (36 pcs)
25370	1	转换键
96162	1	工具 (10 pcs)AF25
96924	2	高度调整件 h38-50
95492	1	旋转夹紧件 M24X1L=25
95490	1	旋转夹紧件 FAF25H=50
26264	2	压片
26267	2	导向杆
95277	1	旋转夹紧器 AF25 M6
26285	1	回转块 带扣AF25

#106525 套件 2
Alufix 25 (104-pcs), 5,9kg

#106525-1 套件 2 Alufix 25
ALUFIXCOLOR 阳极发黑

订货号	Qty.	Name
25195	2	基板 25x150x200
25220	2	方梁 25x25x50
25221	2	方梁 25x25x75
25223	2	方梁 25x25x100
25224	2	方梁 25x25x125
26262	2	倒v型支撑块 120° Form 3 56.25x50x25
97554	1	快速连接套件 (36 pcs)AF25
25370	1	转换键短定位柱AF25
96162	1	工具(10 pcs)
96924	4	高度调节件 h38-50 旋转定位M6
27422	4	转换键 D12.5 M24X1
95490	1	旋转夹紧件旋转夹头 AF25 H=50
25540	2	锥型支撑
25542	2	锥型支撑 L=50
95089	3	球面支撑
95265	1	V 型支撑 120°球型接头
95256	1	V 型支撑 90°球型接头
95492	1	旋转夹紧件 L=25
96513	1	虎口钳套件 50mm (10 pcs)
26264	5	压片
26267	2	导向杆
26270	3	导向杆
26276	3	转换基座 M6
95277	1	旋转夹紧器 M6
26285	1	回转块带扣 AF25

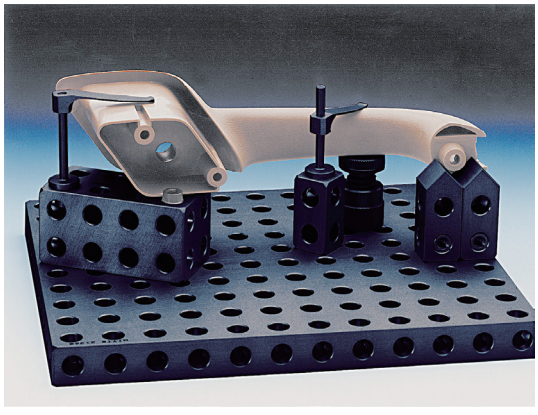

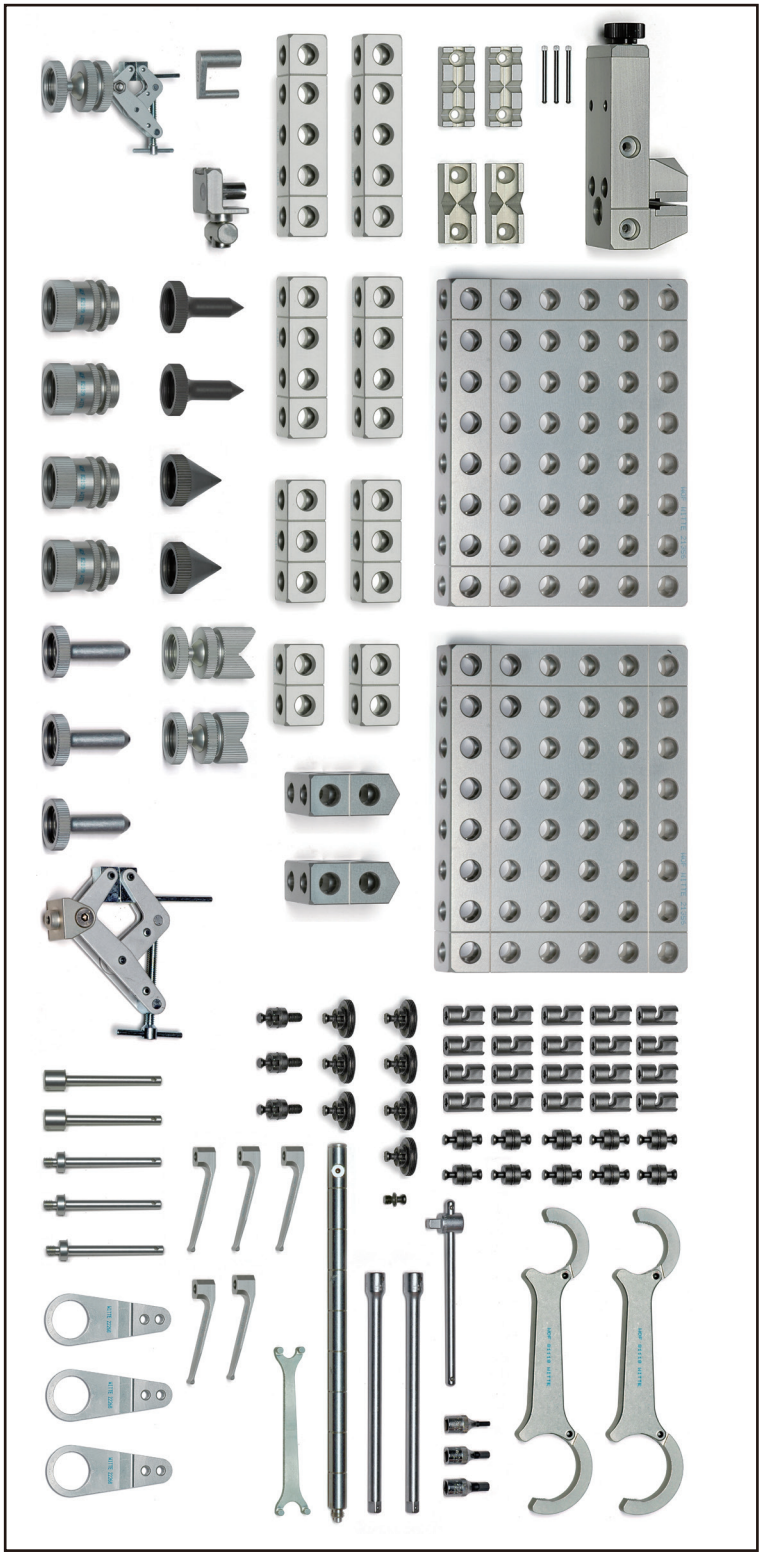

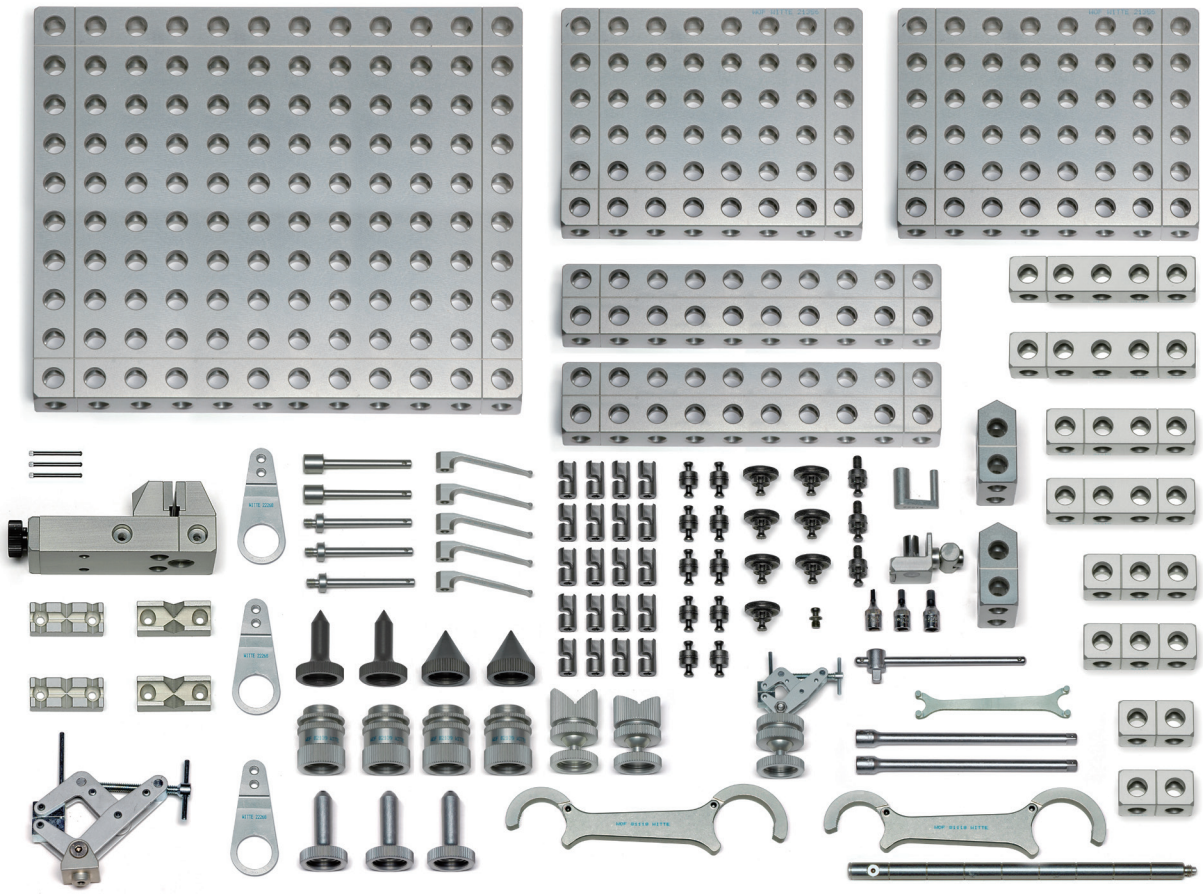

#106526 套件3 Alufix 25
(106-pcs), 12,6kg

#106526-1套件 3 Alufix 25
ALUFIXCOLOR 阳极发黑

订货号	Qty.	Name
25205	1	基板 25x250x300
27004	2	基板 25x50x250
25195	2	基板 25x150x200
25220	2	方梁 25x25x50
25221	2	方梁 25x25x75
25223	2	方梁 25x25x100
25224	2	方梁 25x25x125
26262	2	倒v型支撑120° Form 3 56.25x50x25
97554	1	快速连接套件 (36-pcs)
25370	1	转换键短定位AF25
96162	1	工具(10-pcs)
96924	4	高度调整件 h38-50
27422	1	转换键 M24x1
95492	2	旋转夹紧件 L=25

订货号	Qty.	Name
25540	2	锥型支撑
25542	2	锥型支撑 L=50
95265	1	V型块 120° 球型接头
95256	1	V 型块 90° 球型接头
96513	1	虎口钳套件 50mm (10 pcs)
26264	5	压片
26267	2	导向杆
26270	3	导向杆
26276	3	转换基座
95277	1	旋转夹紧器
26285	1	回转块带扣 AF25
95490	1	旋转夹紧件 H=50
95089	3	球面支撑 D6/M24
14849	1	存储盒

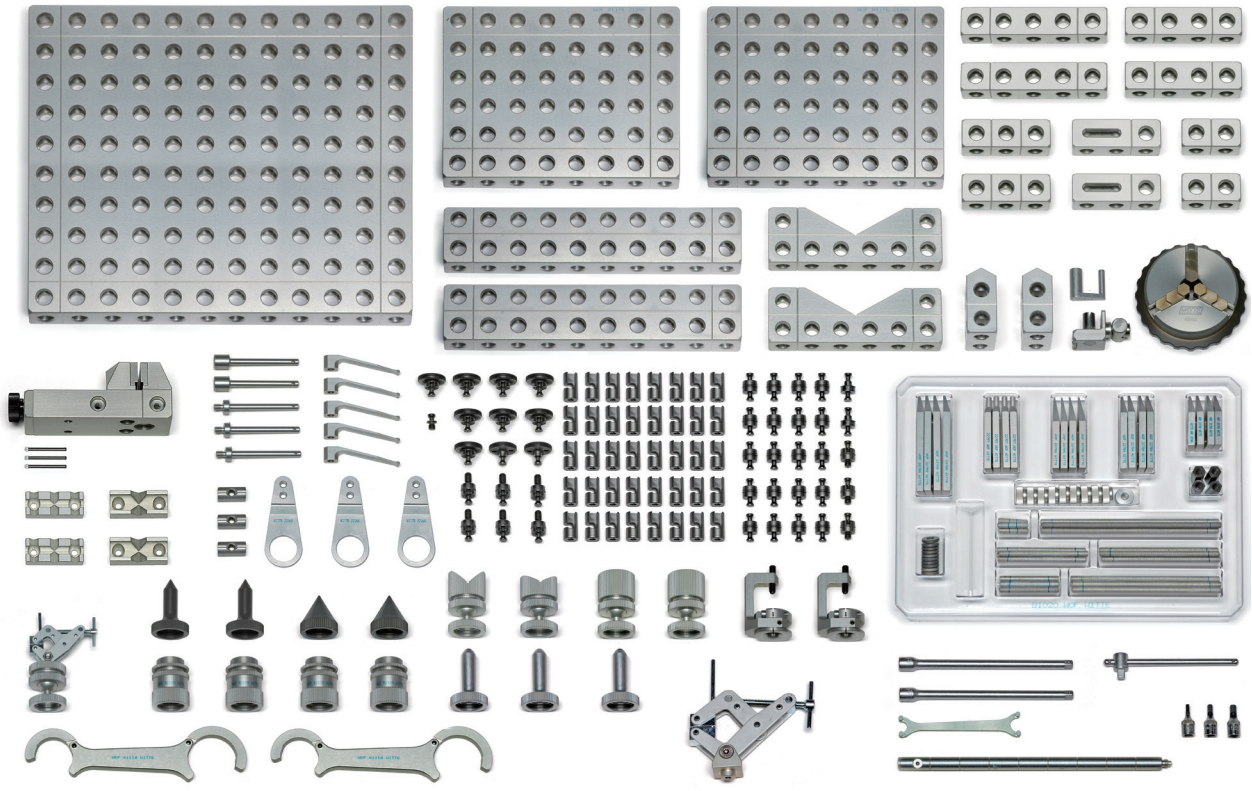

#106527 套件 4 Alufix 25 (228-pcs), 15,5kg

#106527-1套件 4 Alufix 25 ALUFIXCOLOR 阳极发黑

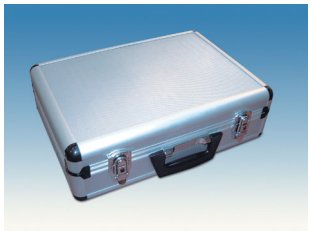

订货号	Qty.	Name
25205	1	基板 25x250x300
25195	2	基板 25x150x200
27004	2	基板 25x50x250
25224	2	方梁 25x25x125
25223	2	方梁 25x25x100
25221	2	方梁 25x25x75
25220	2	方梁 25x25x50
27415	2	单向调整件 1D 25x25x75
25945	2	V 型块 120° 50x25x150
26262	2	倒v型支撑件 120° Form 3 56.25x50x25
97554	2	快速连接件 (36-pcs)
25370	1	转换键短定柱AF-25
30272	3	卡盘用连接件 M6
27409	2	连接件1D/2D
27424	2	转接件 1D/2D转换连接键
95027	3	横闩螺母螺纹连接件AF25 M26
96162	1	工具 (10-pcs)
96924	4	高度调整件 h38-50

订货号	Qty.	Name
27422	1	转接件
25540	2	锥型支撑
25542	2	锥型支撑 L=50
95089	3	球面支撑件
95510	2	可旋转磁性支撑件带球型接头
95265	1	V 型支撑件 120° 球型接头
95256	1	V 型支撑件 90° 球型接头
95711	2	C 型夹紧件 可调整夹头直径0~15
95492	1	旋转夹紧件L=25
96513	1	虎口钳套件 50mm (10-pcs)
96854	1	三爪卡盘.ϕ80
26264	5	压片
26267	2	导向件
26270	3	导向件
26276	3	转换基座
95277	1	旋转夹紧器 M6
26285	1	回转块 带扣AF25
95490	1	旋转夹紧件H=50
95604	1	夹紧套件 9 M6S (69-pcs) 200x180x30mm
14849	1	存储盒 440x310x125

#106528 套件 5 Alufix 25 (344-pcs), 49,8kg

订货号	Qty.	Name
25206	2	基板 25x250x400
25205	1	基板 25x250x300
25195	2	基板 25x150x200
27004	2	基板 25x50x250
25224	2	方梁 25x25x125
25223	2	方梁 25x25x100
25221	2	方梁 25x25x75
25220	2	方梁 25x25x50
96103	2	斜支撑 25x25x125
96104	2	斜支撑25x25x250
27415	2	单向调整件 1D 25x25x25
95613	2	角度调整件双排旋转关节AF25 25x50x150
25945	2	V 型块 120°
26262	2	倒v型支撑 120° Form 3 56.25x50x150
26259	2	倒v型支撑 120° Form 2 56.25x50x150
95916	1	快速连接套件 (70-pcs) AF25
97554	2	快速连接套件 (36-pcs)
95027	3	横闩螺母螺纹连接件
27409	2	连接件 1D/2D 定位键
30272	3	卡盘用连接件
25370	1	转换件
96162	2	工具 (10-pcs)
96924	4	高度调整件 h38-50 旋转千斤顶
27422	1	转接件

#106528-1 套件 5 Alufix 25 ALUFIXCOLOR 阳极发黑

订货号	Qty.	Name
27424	2	转接件1D/2D旋转连接件
25540	4	锥型支撑
25542	4	锥型支撑L=50
95089	5	球面支撑
95265	1	V 型块 120°
95256	1	V 型块 90°
95180	2	半球面支撑 平面支持
95510	2	可旋转磁性支撑带球面接头
95830	2	自定心支撑自动调整压率
95711	4	C 型夹紧件可调整夹头 直径0~15
95492	4	旋转夹紧件
25966	2	成型槽
96513	1	虎口钳套件 50mm (10-pcs)
95208	1	油泥 400g 快速成形 树脂混合物
96562	2	成型夹块 (3 pcs) 虎钳 钳头 AF-25
96854	1	3爪卡盘.ϕ80
26264	5	压片
26267	2	导向杆
26270	3	导向杆
26276	3	转换基座
95277	1	旋转夹紧器
26285	1	回转块 带扣AF-25
95490	1	旋转夹紧件
95113	2	夹手基座
95604	1	夹紧套件9 M6S (69 pcs)
14849	1	存储盒

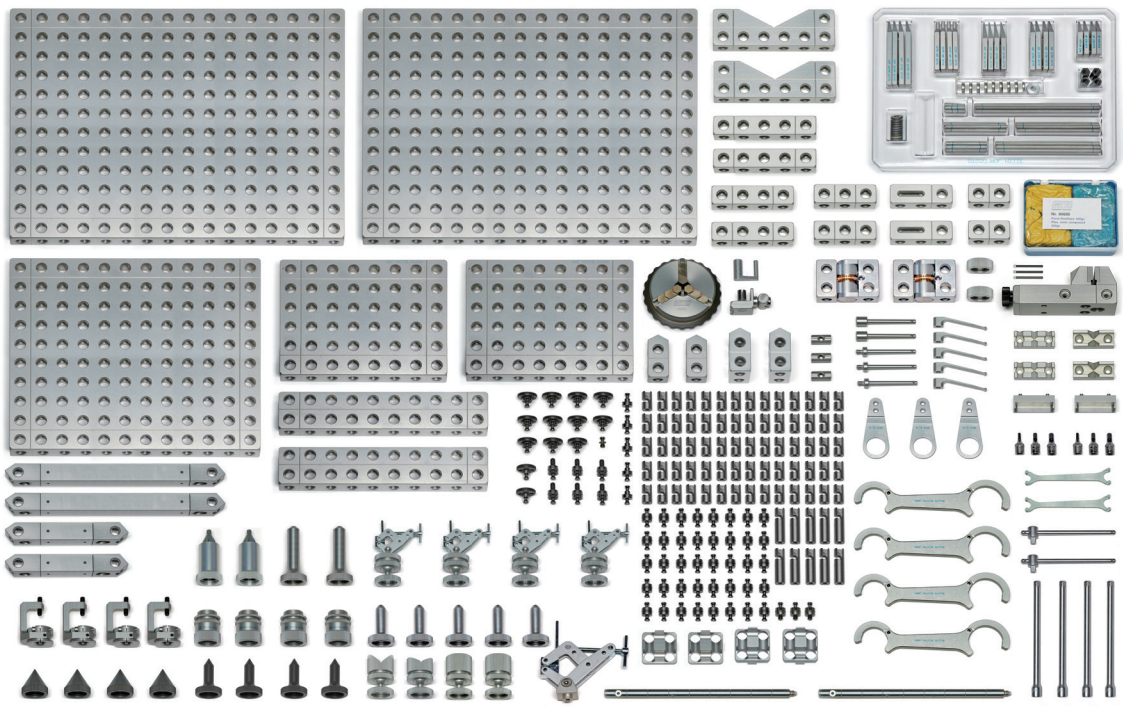

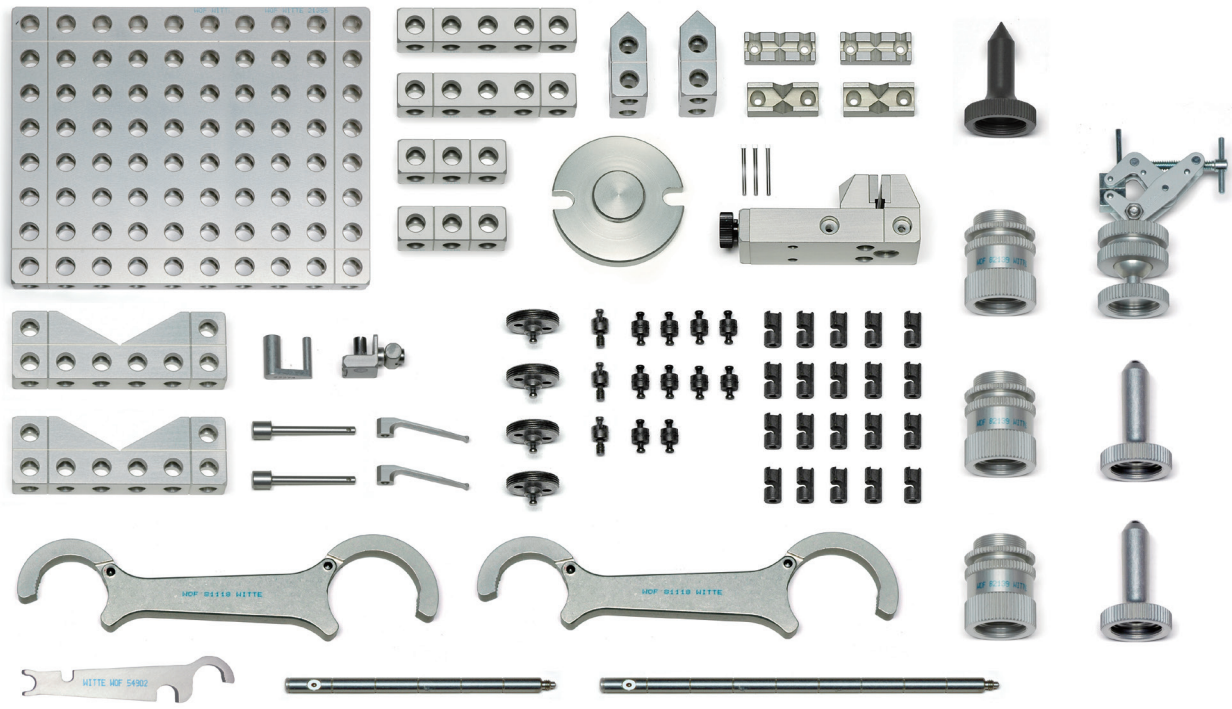

#106522 套件 Alufix 25 管类零件应用 (78-pcs), 6,4kg

#106522-1 套件 Alufix 25 管类零件应用

ALUFIXCOLOR 阳极发黑

订货号	Qty.	Name
25198	1	基板 25x150x250
33078	1	基板 25x100x150
27004	1	基板 25x50x250
25221	2	方梁 25x25x75
25945	2	V 型块 120°
26262	2	倒v型支撑 120° Form 3
27423	20	锁紧件
96924	3	高度调整件 h38-50
96799	2	高度调整件 h70-105
27422	6	转换键

订货号	Qty.	Name
95494	3	可旋转V型支撑 120°V型刀片
95493	3	可旋转V型支撑 90°V型刀片
96908	1	3爪卡盘.80
26264	6	压片
26270	6	导向杆
26276	6	转化基座
95277	1	旋转夹紧件
26285	1	回转块
00047	1	匝带AF=25140 5米
27403	10	快速定位键

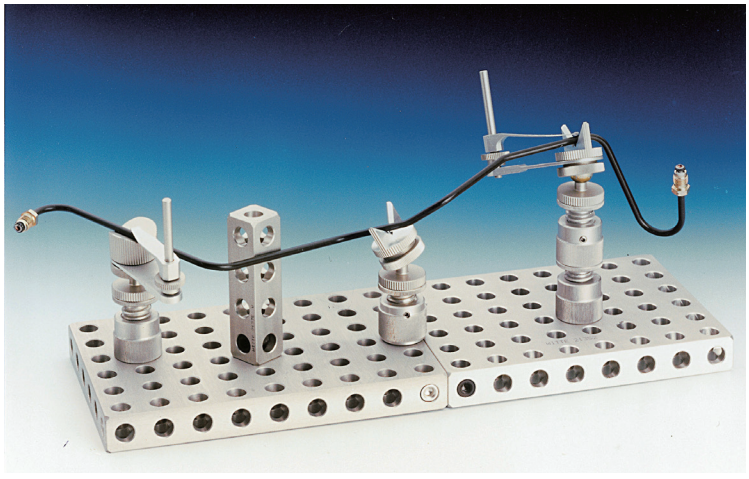

管线通过V型支撑和压片定位

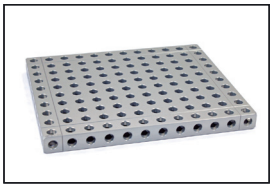

AF 16

基板 Alufix 16,

孔距 16, 孔径 8mm

订货号	s x b x l	g
26070	16 x 32 x 32	20
26071	16 x 32 x 48	40
26072	16 x 32 x 64	50
26073	16 x 32 x 80	70
27060	16 x 32 x 96	80
27059	16 x 32 x 112	107
24369	16 x 32 x 160	135
24371	16 x 32 x 320	300
27057	16 x 64 x 96	160
25448	16 x 64 x 112	200
27056	16 x 64 x 128	225
25449	16 x 80 x 112	250
27055	16 x 80 x 128	280
25450	16 x 80 x 144	300
27053	16 x 80 x 160	340
25451	16 x 96 x 96	200
25453	16 x 96 x 112	290
25454	16 x 96 x 128	325
25455	16 x 96 x 144	375
25456	16 x 96 x 160	420
27050	16 x 96 x 176	465
27030	16 x 96 x 192	500
25457	16 x 112 x 240	700
25459	16 x 128 x 128	400
25460	16 x 128 x 144	500
25461	16 x 128 x 256	900
25463	16 x 160 x 192	900
25462	16 x 160 x 320	1300
25464	16 x 192 x 256	1300
25466	16 x 192 x 320	1600
23732	16 x 240 x 240	2200
26074	16 x 320 x 320	2600
33130	16 x 384 x 384	4140
33131	16 x 384 x 512	5530
33132	16 x 384 x 640	6860

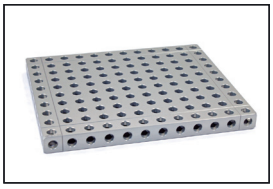

AF 25

基板 Alufix 25,

孔距 25, 孔径 12,5mm

订货号	s x b x l	g
25610	25 x 50 x 50	100
25611	25 x 50 x 75	150
25612	25 x 50 x 100	200
25613	25 x 50 x 125	250
27089	25 x 50 x 150	302
27092	25 x 50 x 200	403
27004	25 x 50 x 250	503
25614	25 x 50 x 500	1009
25356	25 x 100 x 125	506
33078	25 x 100 x 150	600
25189	25 x 100 x 175	708
25365	25 x 125 x 125	630
25191	25 x 125 x 175	888
25192	25 x 125 x 225	1135
25193	25 x 150 x 150	908
25194	25 x 150 x 175	1048
25195	25 x 150 x 200	1211
25197	25 x 150 x 225	1348
25198	25 x 150 x 250	1523
25199	25 x 175 x 375	2606
25200	25 x 200 x 200	1617
25201	25 x 200 x 225	1826
33079	25 x 200 x 300	2590
25202	25 x 200 x 400	3246
25205	25 x 250 x 300	3035
25204	25 x 250 x 500	5061
25206	25 x 300 x 400	4860
25207	25 x 300 x 500	6068
27035	25 x 400 x 500	8200
27040	25 x 400 x 600	9900
27037	25 x 500 x 500	10250
27044	25 x 600 x 600	14900
27047	25 x 600 x 800	19900
23930	25 x 600 x 1000	24700

Other dimensions on request

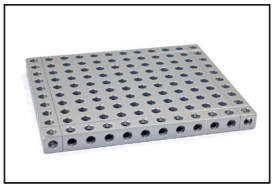

AF 40

基板 Alufix 40,

孔距 40, 孔径 20mm

订货号	s x b x l	g
25604	40 x 80 x 80	410
25605	40 x 80 x 120	619
25606	40 x 80 x 160	825
25607	40 x 80 x 200	1031
27033	40 x 80 x 240	1239
27034	40 x 80 x 280	1440
27029	40 x 80 x 320	1647
25608	40 x 80 x 800	4125
26977	40 x 160 x 200	2027
26976	40 x 160 x 240	2486
25083	40 x 160 x 280	2900
26975	40 x 200 x 200	2568
26954	40 x 200 x 240	3092
25084	40 x 200 x 280	3600
26955	40 x 200 x 320	4123
25086	40 x 200 x 360	4638
26964	40 x 200 x 400	5153
25087	40 x 240 x 240	3670
25088	40 x 240 x 280	4291
25089	40 x 240 x 320	4904
25090	40 x 240 x 360	5517
25092	40 x 240 x 400	6133
26950	40 x 280 x 320	5800
27022	40 x 280 x 360	6500
25093	40 x 280 x 600	10900
25094	40 x 320 x 320	6539
25095	40 x 320 x 360	7356
25096	40 x 320 x 640	13078
25097	40 x 400 x 480	12500
25138	40 x 400 x 800	21000
25099	40 x 480 x 640	20200
25100	40 x 480 x 800	24800
33133	40 x 800 x 800	41000
33134	40 x 960 x 960	59000
33136	40 x 960 x 1280	78000
33137	40 x 960 x 1600	98000

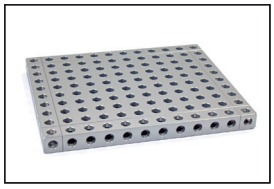

AF 50

基板 Alufix 50,

孔距 50, 孔径 25mm

订货号	s x b x l	g
33150	50 x 100 x 100	800
32872	50 x 100 x 150	1200
33151	50 x 100 x 200	1600
33152	50 x 100 x 250	2000
33153	50 x 100 x 300	2400
33154	50 x 100 x 400	3200
33156	50 x 100 x 500	4000
33157	50 x 100 x 1000	8100
33158	50 x 200 x 250	4000
32871	50 x 200 x 300	5000
33159	50 x 200 x 350	5600
33160	50 x 250 x 250	5000
33162	50 x 250 x 350	7000
33163	50 x 250 x 500	10000
33164	50 x 300 x 300	7200
33165	50 x 300 x 350	8400
33166	50 x 300 x 400	10000
33167	50 x 300 x 450	11000
33169	50 x 300 x 500	12000
33170	50 x 350 x 750	22000
33171	50 x 400 x 400	13000
33172	50 x 400 x 450	14500
33173	50 x 400 x 600	24000
33175	50 x 400 x 800	25000
33176	50 x 500 x 600	30000
33177	50 x 500 x 1000	41000
33178	50 x 600 x 800	44000
33179	50 x 600 x 1000	48000
33180	50 x 800 x 1000	72000
33182	50 x 800 x 1200	80000
33183	50 x 1000 x 1000	80000

特殊尺寸可根据需求制作

表面处理：表面阳极氧化处理

ALUFIX BARS

Alufix classic 重型方梁作为连接基板和工件间的主要支撑杆.此方梁可以6个面均可以通过快速连接或者螺纹连接与之组合,模块化方式应用,易于替换或者改型.

以下尺寸规格均为标准尺寸,其他尺寸可以按照要求特殊制作.

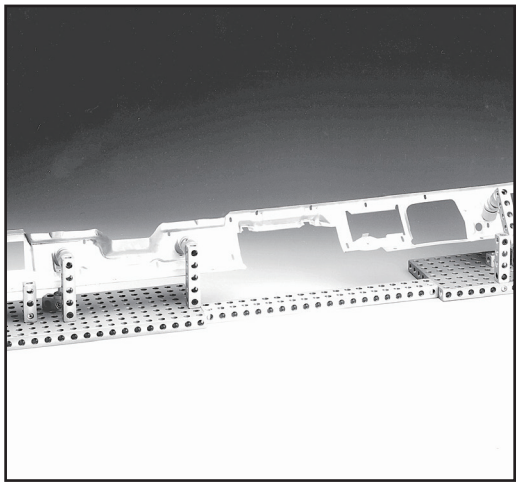

ALUFIXCOLOR

Alufix 标准模块可以阳极发黑处理应用于蓝光测量或者逆向扫描等其他非接触测量之用.如需订购只需在零件号后增加个-1标示即可.

如27081-1,即表明为发黑处理.

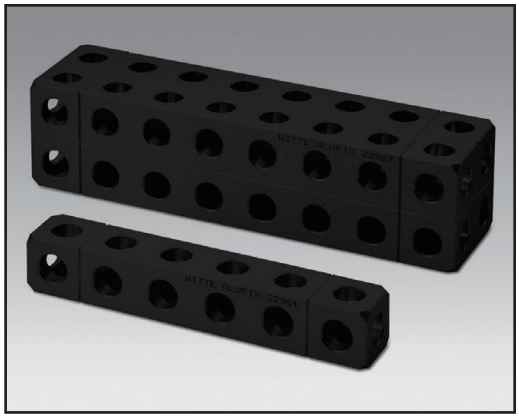

AF 16

方梁，单排孔重型

Alufix 16, 16x16

孔距 16，孔径 8mm

订货号	l	g
25467	16	7
25468	32	10
25469	48	20
25470	64	30
25471	80	30
24372	96	40
24545	128	50
24543	160	80
25473	320	140

AF 16

方梁，双排孔重型

Alufix 16, 32x32

孔距 16，孔径 8mm

订货号	l	g
25474	32	50
25475	48	80
25476	64	100
25477	80	130
28193	96	160
24558	112	200
24601	128	230
24602	160	280
25479	320	500

AF 25

方梁，单排孔重型

Alufix 25, 25x25

孔距 25，孔径 12,5mm

订货号	l	g
25219	25	30
25220	50	50
25221	75	80
25223	100	100
25224	125	120
27094	150	150
27096	200	200
27001	250	250
25225	500	510

AF 25

方梁，双排孔重型

Alufix 25, 50x50

孔径 25，孔距 12,5mm

订货号	l	g
25226	50	200
25227	75	310
25228	100	410
25230	125	500
27099	150	610
27101	200	810
27002	250	1010
25231	500	2020
26708	1000	4030

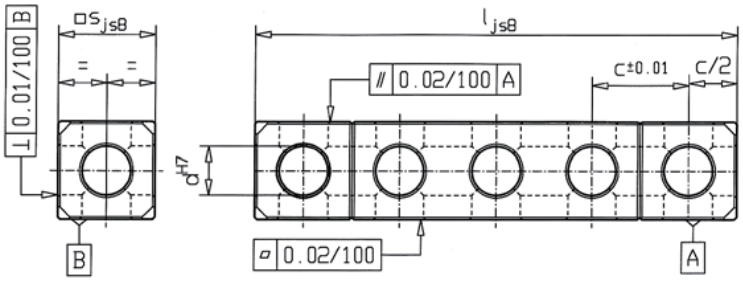

AF 40

方梁,单排孔重型

Alufix 40, 40x40

孔距 40, 孔径 20mm

订货号	l	g
25102	40	100
25103	80	210
25109	120	310
25105	160	420
25106	200	510
24559	240	620
24562	320	820
24561	400	1020
25139	800	2040

AF 40

方梁,双排孔重型

Alufix 40, 80x80

孔距 40, 孔径 20mm

订货号	l	g
25132	80	830
25133	120	1250
21300	160	1680
25134	200	2080
24564	240	2500
24565	280	2900
24112	320	3330
24113	400	4150
25136	800	8360

AF 50

方梁,单排孔重型

Alufix 50, 50x50

孔距 50, 孔径 25mm

订货号	l	g
33249	50	160
33250	100	320
33251	150	480
33252	200	640
33254	250	800
33255	300	960
33256	400	1280
33257	500	1600
33258	1000	3200

AF 50

方梁 双排孔重型

Alufix 50, 100x100

孔距 50, 孔径 25mm

订货号	l	g
33259	100	975
33261	150	1460
33262	200	1950
33263	250	2400
33264	300	2900
33265	400	3900
33267	500	4900
28193	1000	9750

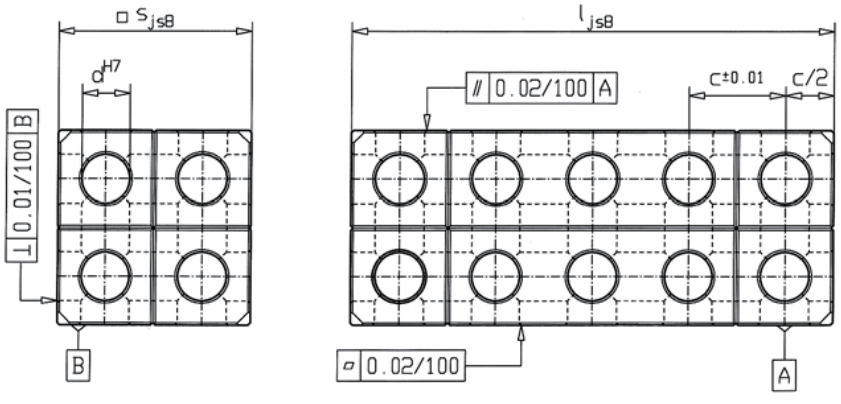

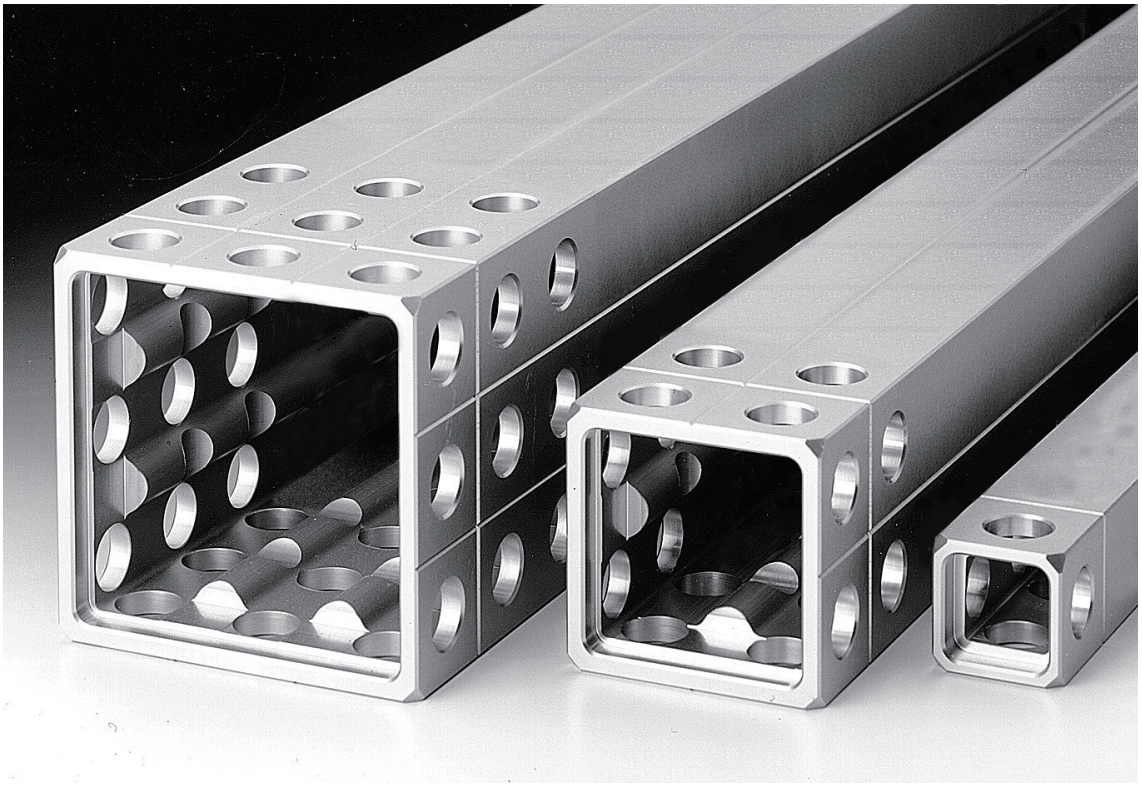

ALUFIX
BARS LIGHT

Alufix 轻型方梁作为连接基板和工件间的主要支撑杆.此方梁可以在长度方向上4个面均可以通过快速连接或者螺纹连接与之组合,端面可以通过定位档块与其它模块连接.以下尺寸规格均为标准尺寸,其他尺寸可以按照要求特殊制作.

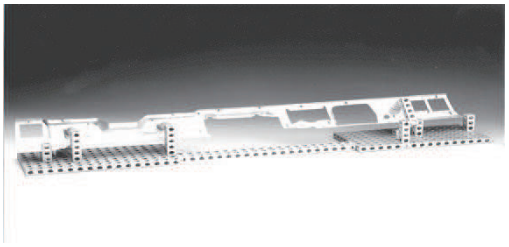

ALUFIXCOLOR

Alufix 标准模块可以阳极发黑处理应用于蓝光测量或者逆向扫描等其他非接触测量之用.如需订购只需在零件号后增加个-1标示即可.
如 27081-1,即表明为发黑处理.

AF 25

方梁’单排孔轻型
AF Light 25, 25x25

孔距 25, 孔径 12,5mm

订货号	l	kg
28721	50	0.04
29515	100	0.07
29941	150	0.11
28716	200	0.14
27076	250	0.17
28718	300	0.20
29514	350	0.24
27474	400	0.27
30550	450	0.30
27077	500	0.36
30555	550	0.39
25173	600	0.43
28719	650	0.46
28720	700	0.50
25617	750	0.53
28543	800	0.57
27470	850	0.60
30556	900	0.64
32418	950	0.67
27079	1000	0.71
32574	1050	0.75
28544	1100	0.78
39273	1150	0.82
28545	1200	0.85
25664	1250	0.90
28542	1300	0.92
39274	1350	0.96
28541	1400	0.99
37589	1450	1.03
25003	1500	1.06
39275	1600	1.13
33285	1700	1.20
28786	1800	1.28
39277	1900	1.35
27534	2000	1.40

方梁’双排孔轻型
AF Light 25, 50x50

孔距 25, 孔径 12,5mm

订货号	l	kg
31408	50	0.12
29943	100	0.24
24103	150	0.48
24104	200	0.48
27080	250	0.60
23900	300	0.72
28610	350	0.84
23902	400	0.96
28613	450	1.08
27081	500	1.20
28614	550	1.32
28615	600	1.44
28611	650	1.56
28616	700	1.68
25752	750	1.80
33457	800	1.92
31674	850	2.04
28696	900	2.16
31672	950	3.5 0
27082	1000	2.4
32606	1050	2.52
32607	1100	2.64
31682	1150	2.8
29530	1200	2.9
25754	1250	3.0
32939	1300	3.1
33458	1350	3.2
32940	1400	3.4
29279	1450	3.5
27083	1500	3.6
32911	1600	3.8
33287	1700	4.1
33288	1800	4.3
39281	1900	4.5
25047	2000	4.8

方梁,三排孔轻型
AF Light 25, 75x75

孔距25, 孔径 12,5mm

订货号	l	kg
29361	100	0.35
29589	150	0.53
29944	200	0.70
26688	250	0.88
29590	300	1.05
30682	350	1.23
32346	400	1.41
29592	450	1.58
26689	500	1.77
33091	550	1.95
33090	600	2.12
38175	650	2.23
33041	700	2.47
26690	750	2.65
31538	800	2.83
38173	850	3.00
32123	900	3.18
31735	950	3.36
26693	1000	3.5
39590	1050	3.7
29594	1100	3.9
35028	1150	4.0
30751	1200	4.2
36286	1250	4.4
32869	1300	4.6
38999	1350	4.8
33060	1400	4.9
39591	1450	5.1
26696	1500	5.3
33290	1600	5.6
39045	1700	6.0
39283	1800	6.3
39285	1900	6.7
26870	2000	7.0

其他尺寸可特殊制作

AF 40

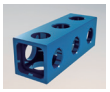

方梁，单排孔

AF 轻型 40, 40x40

孔距 40, 孔径 20mm

订货号	l	kg
29546	120	0.15
29945	160	0.18
31276	200	0.2
29946	240	0.27
32264	280	0.3
29947	320	0.36
32076	360	0.4
27788	400	0.45
29435	440	0.5
30615	480	0.54
30622	520	0.6
31401	560	1.92
32384	600	0.65
39289	640	0.7
31402	680	0.75
33589	720	0.8
38588	760	0.84
27789	800	0.9
31400	840	0.92
31403	880	0.97
31488	920	1.01
32385	960	1.06
28904	1000	1.1
31489	1080	1.19
32520	1160	1.3
27790	1200	1.35
28855	1400	1.55
27791	1600	1.8
29539	1800	2
27793	2000	2.25
27794	2400	2.7
27795	2800	3.15
27796	3200	3.6
27797	3600	3.95
27798	4000	4.4
33081	4400	5
33082	4800	5.3

方梁,双排孔

AF 轻型 40, 80x80

孔距 40, 孔径 20mm

订货号	l	kg
28784	80	0.48
29429	120	0.72
28246	160	0.81
28247	200	1.2
28783	240	1.5
29294	280	1.68
29076	320	1.9
29275	360	2.2
27800	400	2.4
30588	440	2.6
28780	480	2.9
29273	520	3.1
28779	560	3.36
28852	600	3.6
28781	640	3.84
28856	680	4.08
28778	720	4.32
29295	760	4.56
27801	800	4.8
29062	840	5.04
31399	880	5.28
29612	920	5.52
30535	960	5.76
29056	1000	6.0
29272	1080	6.5
29433	1120	6.72
27802	1200	7.2
29874	1240	7.44
29271	1280	7.68
30684	1320	7.92
29611	1400	8.4
29063	1520	9.12
27803	1600	9.6
32098	1680	10.08
30242	1760	10.56
29613	1800	10.8
29436	1920	11.52

订货号	l	kg
27804	2000	12.0
32513	2080	12.5
32511	2160	13.0
32095	2200	13.2
29270	2280	13.7
33001	2360	14.2
27806	2400	14.4
33632	2520	15.1
29430	2760	16.6
27807	2800	16.8
36088	2880	17.3
27446	2960	17.8
29540	3000	18.0
27808	3200	19.2
27188	3320	19.9
32389	3360	20.2
32625	3520	21.1
27809	3600	21.6
27810	4000	24.0
27811	4400	26.4
27813	4800	28.

其他尺寸可特殊制作

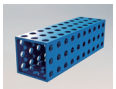

AF 40

方梁,三排孔

AF 轻型 40, 120x120

孔距 40, 孔径 20mm

订货号	l	kg
29441	160	1.5
29645	200	1.9
29442	240	2.2
29296	280	2.6
29443	320	3.0
29644	360	3.4
27817	400	3.7
30367	440	4.1
29419	480	4.5
30689	520	4.9
25121	560	5.2
29646	600	5.6
30368	640	5.9
32400	680	6.3
29417	720	6.7
29297	760	7.1
27819	800	7.4
29534	840	7.8
30495	880	8.2
32564	920	8.5
29416	960	8.9

订货号	l	kg
27435	1000	9.3
29533	1080	10.0
32059	1160	10.8
27820	1200	11.2
32569	1280	11.9
26892	1360	12.6
29445	1400	13.0
29298	1480	13.7
29866	1560	14.5
27821	1600	14.9
30621	1680	15.6
35303	1760	16.4
30370	1800	16.7
32495	1880	17.5
29299	1960	18.2
27822	2000	18.6
29867	2120	19.7
32570	2200	20.5
27823	2400	22.3
32947	2520	23.3
38951	2560	23.8
36523	2760	25.7
27824	2800	26.0

订货号	l	kg
27453	3000	27.9
32496	3080	28.6
27826	3200	29.8
32572	3280	30.5
32261	3400	31.6
29446	3520	32.7
27827	3600	33.5
32398	3680	34.2
37465	3880	36.0
27828	4000	37.2
36090	4200	39.0
27829	4400	40.9
27830	4800	44.6

其他尺寸可特殊制作

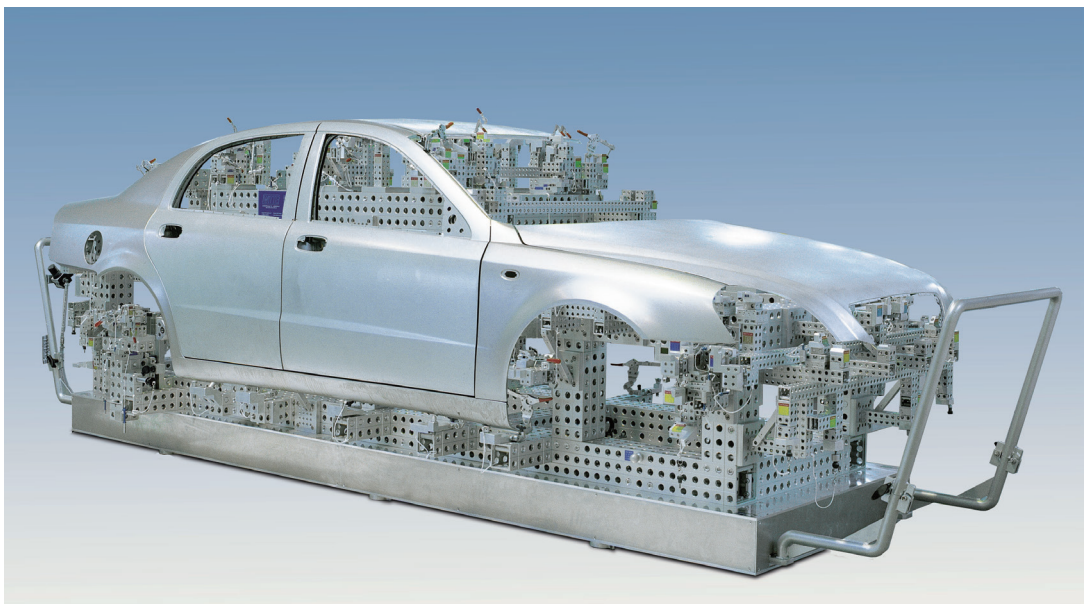

外精测样架用于匹配车身外覆盖件,模拟总装状态

AF 50

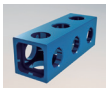

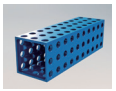

方梁,单排孔

AF 轻型 50, 50x50

孔距 50, 孔径 25mm

订货号	l	kg
33216	50	0.16
33217	100	0.32
33218	150	0.49
33219	200	0.64
33221	250	0.8
33222	300	0.96
33224	350	1.12
33223	400	1.28
33225	450	1.44
31781	500	1.6
28615	600	1.9
33624	700	2.2
33297	800	2.6
38532	900	2.9
31783	1000	3.2
34148	1100	3.6
39292	1200	3.8
32678	1300	4.2
39293	1400	4.5
31786	1500	4.9
33769	1600	5.2
39294	1700	5.4
35414	1800	5.8
39295	1900	6.1
31788	2000	6.4
31790	2500	8.1
31793	3000	9.8
31795	3500	11.4
31797	4000	13.0
31800	4500	14.6
31802	5000	16.3
31805	5500	17.9
26955	6000	19.5

方梁,双排孔

AF 轻型 50, 100x100

孔距 50, 孔径 25mm

订货号	l	kg
32531	100	0.9
33184	150	1.3
31547	200	1.7
32455	250	2.1
31649	300	2.6
32576	350	3.0
31607	400	3.4
31648	450	3.9
31609	500	4.3
31610	600	5.2
31645	700	6.0
32456	800	6.9
31611	900	7.8
31809	1000	8.6
32580	1100	9.5
32946	1200	10.3
32581	1300	11.2
32944	1400	12.0
31812	1500	12.9
32949	1600	13.7
36287	1700	14.6
32403	1800	15.5
36532	1900	16.3
31814	2000	17.2
31816	2500	21.5
31819	3000	25.8
31821	3500	30.1
31823	4000	34.4
31826	4500	38.7
31828	5000	43.0
26975	5500	47.8
26977	6000	51.6

方梁,三排孔

AF 轻型 50, 150x150

孔距 50, 孔径 25mm

订货号	l	kg
33185	100	1.4
33186	150	2.0
33188	200	2.7
32475	250	3.4
31644	300	4.1
33189	350	4.8
33190	400	5.5
32868	450	6.1
31834	500	6.8
39296	600	8.2
32476	700	9.5
34652	800	10.9
32867	900	18.1
31835	1000	13.6
39298	1100	15.0
39299	1200	16.3
35170	1300	17.7
35045	1400	19.0
26981	1500	20.4
39300	1600	21.8
33697	1700	23.1
32575	1800	24.5
39301	1900	25.8
31840	2000	27.2
31842	2500	34
31845	3000	40.8
31847	3500	47.6
31849	4000	54.4
31852	4500	61.2
31854	5000	68.0
31856	5500	74.8
31859	6000	81.6

其他尺寸可特殊制作

单面定位档块

此件是轻型方梁端面连接定位时使用,如右图

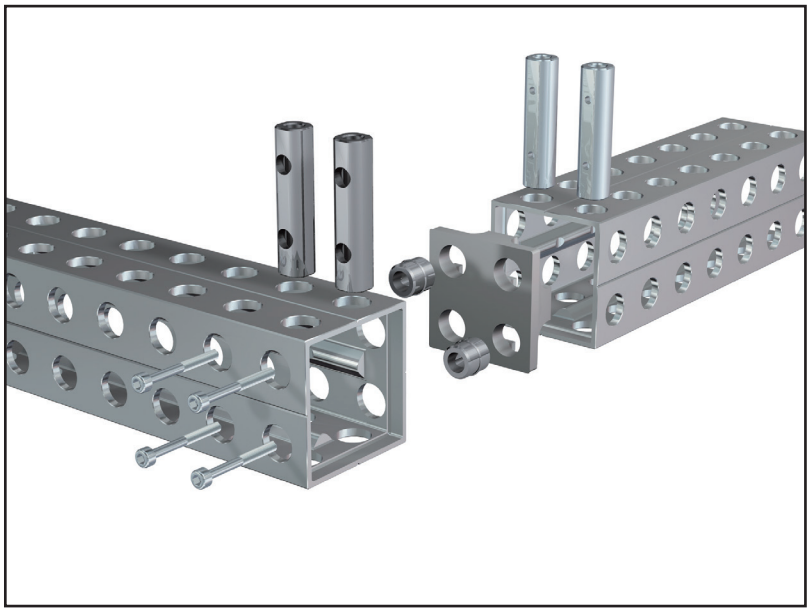

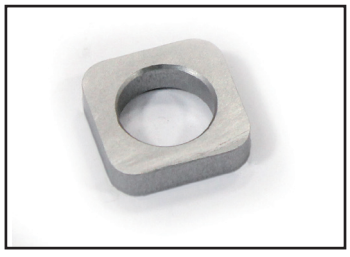

订货号	Alufix	Bar	ϕ	g
27512	25	25x25	13,8/12,6	3
24537	40	40x40	21,7/20,1	15
31777	50	50x50	27,4/25	60

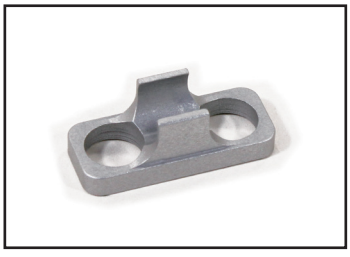

订货号	Alufix	Bar	ϕ	g
65058	25	25x50	12,6	8

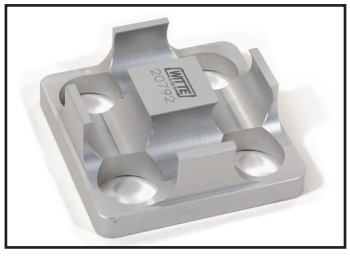

订货号	Alufix	Bar	ϕ	g
27524	25	50x50	13,8/12,6	30
24535	40	80x80	21,7/20,1	120
31538	50	100x100	27,4/25	230

订货号	Alufix	Bar	ϕ	g
27862	25	75x75	13,8/12,6	80
27863	40	120x120	21,7/20,1	350
31687	50	150x150	27,4/25	670

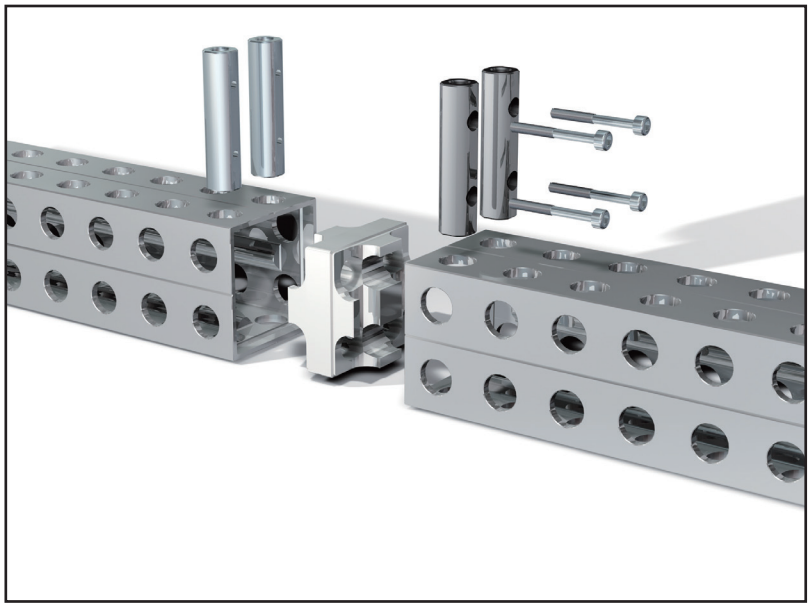

双面定位档块

此件应用于2根轻型方梁端面连接.如左图

订货号	Alufix	Bar	ϕ	g
27518	25	25x25	13,8/12,6	5
24536	40	40x40	21,7/20,1	30
31779	50	50x50	27,4/25	120

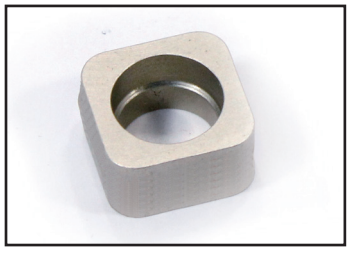

订货号	Alufix	Bar	ϕ	g
65060	25	25x50	12,6	8

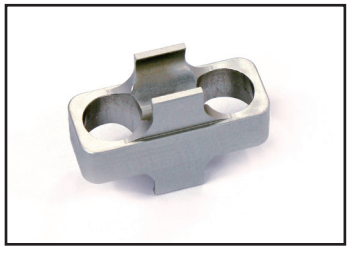

订货号	Alufix	Bar	ϕ	g
27529	25	50x50	13,8/12,6	50
24533	40	80x80	21,7/20,1	235
31683	50	100x100	27,4/25	450

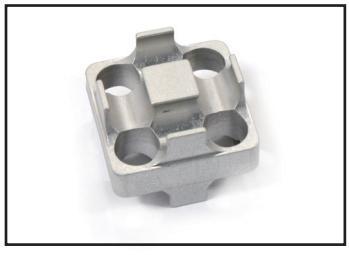

订货号	Alufix	Bar	ϕ	g
27866	25	75x75	13,8/12,6	160
27867	40	120x120	21,7/20,1	680
31684	50	150x150	27,4/25	1020

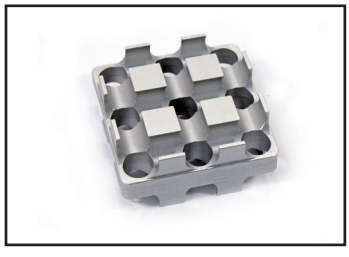

ALUFIX
STR UTS

ALUFIX斜支撑是用于加强连接主框架或者支撑立柱。

将这种特殊设计的斜支撑翻转180度，可以实现两种不同角度的连接方式，斜支撑使用合成胶连接以避免内应力或环境温度所产生的扭力。

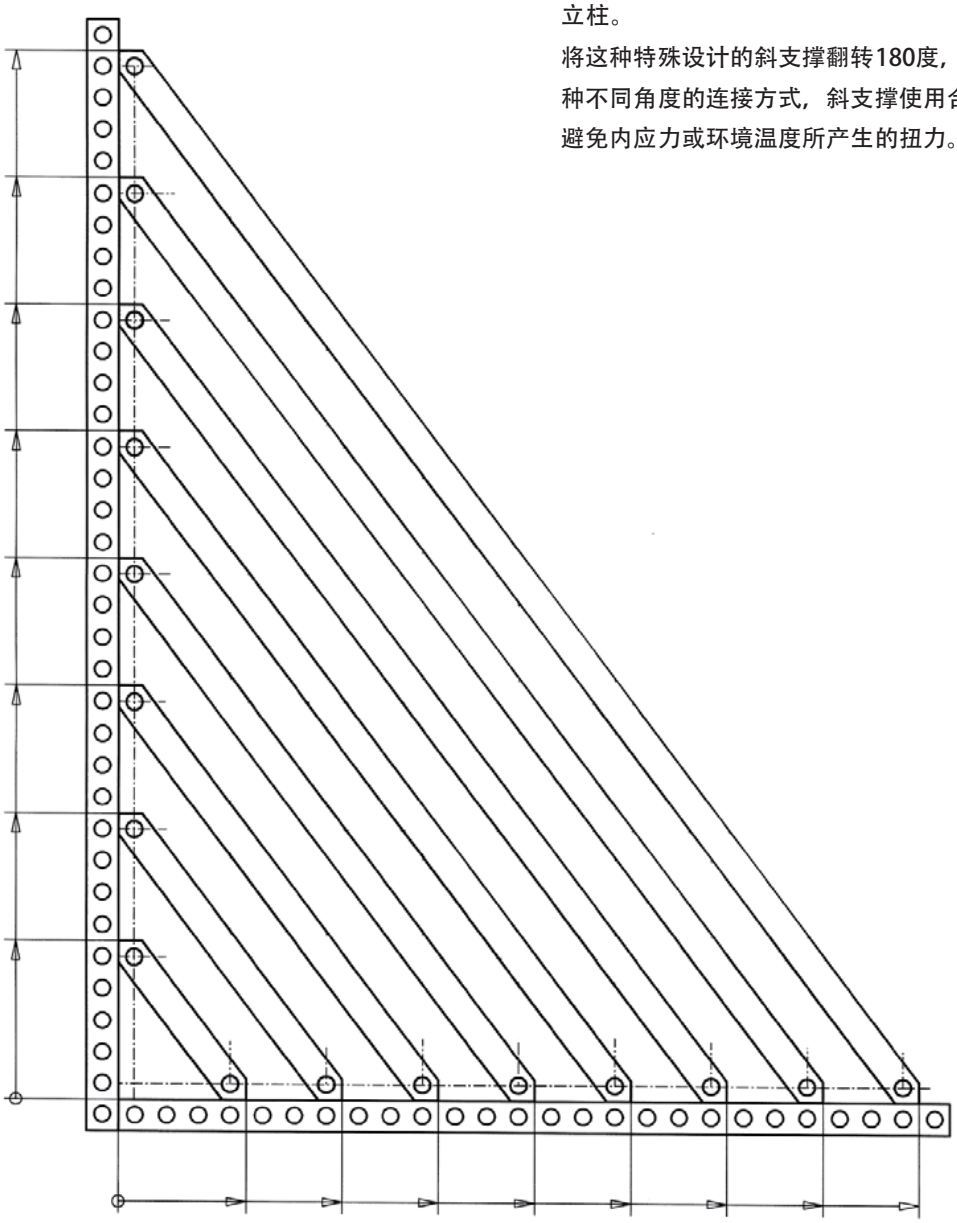

AF 25: 0	100	175	250	325	400	475	550	625
AF 40: 0	160	280	400	520	640	760	880	1000
AF 50: 0	200	350	500	650	800	950	1100	1250

x - y 坐标轴向连接
AF25 / AF40 / AF50

AF 25

斜支撑

Alufix 25, 25x25

订货号	l	g
96103	125	180
96104	250	260
96105	375	350
95966	500	410
95967	625	500
95968	750	610
95969	875	710
95971	1000	820

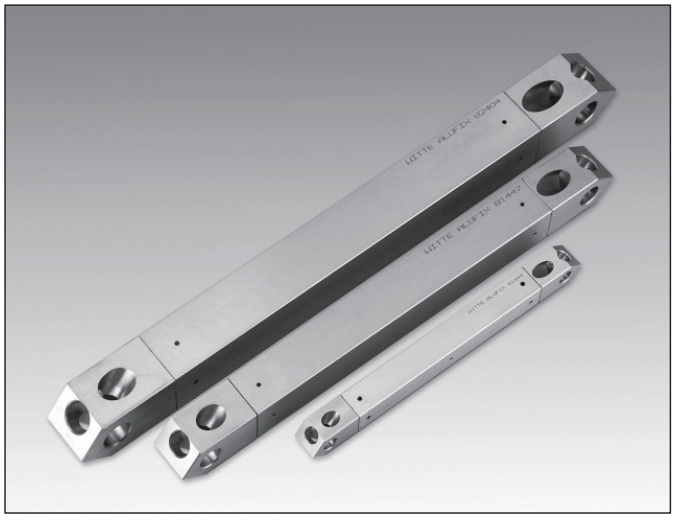

AF 40

斜支撑

Alufix 40, 40x40

订货号	l	g
96106	200	670
96107	400	940
96109	600	1240
96060	800	1630
96061	1000	1920
96063	1200	2220
96064	1400	2440
96065	1600	2810

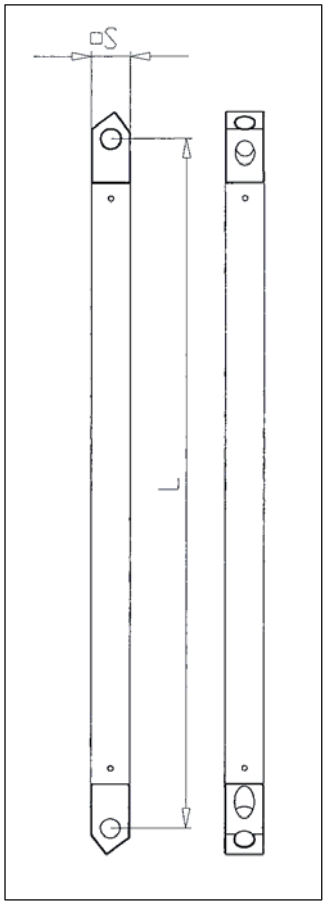

AF 50

斜支撑

Alufix 50, 50x50

订货号	l	g
97236	250	1900
97237	500	2700
97238	750	3500
97239	1000	4600
97240	1250	5400
97241	1500	6300
97243	1750	6900
97244	2000	7900

ALUFIX

V-型块
倒V型支撑件

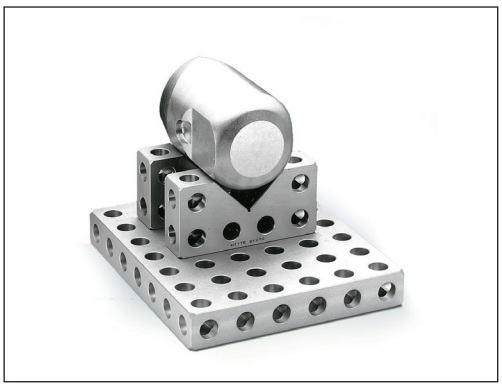

ALUFIXCOLOR

Alufix 标准模块可以阳极发黑处理应用于非接触式测量系统.只需在编号后面增加-1标示.
如(27081-1)

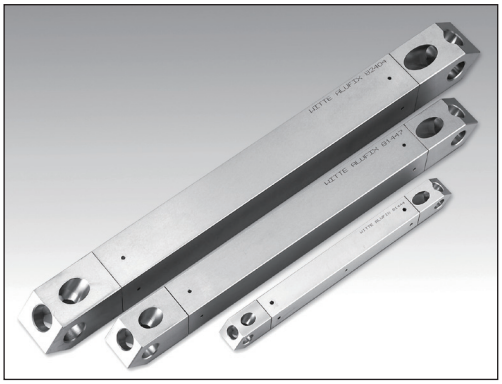

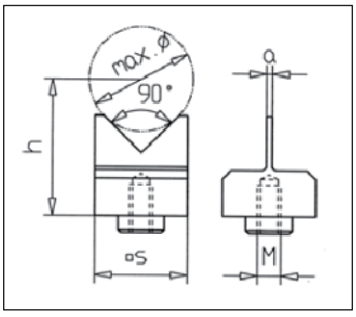

V 型 支 撑 件 90°

订货号	System	M	a	h	d	g
95489	16	4	1	24	18	10
97031	25	6	1,5	36	26	32

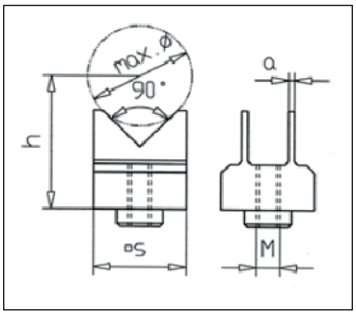

双 V 型支撑件 90°

V 窄型

订货号	System	M	a	h	d	g
95487	16	4	1	24	18	10
97034	25	6	1,5	36	26	34

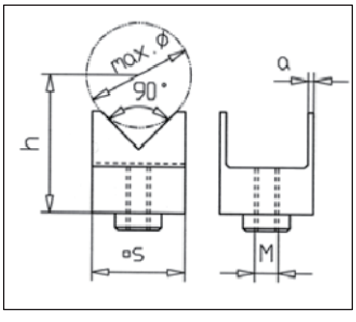

双 V 型支撑件 90°

V 宽型

订货号	System	M	a	h	d	g
95488	16	4	1	24	18	10
97033	25	6	1,5	36	26	38

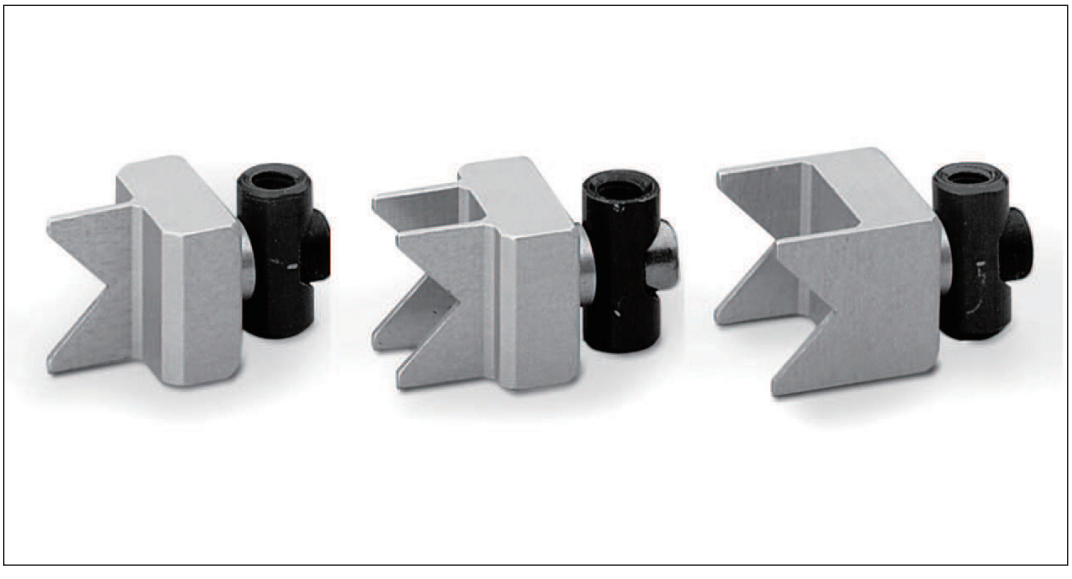

V 型块 90°

订货号	Sys tem	max.ϕ	hxs xl	g
25949	16	45	32x16x64	50
25951	25	70	50x25x100	191
25101	40	113	80x40x160	779
33244	50	142	100x50x200	1500

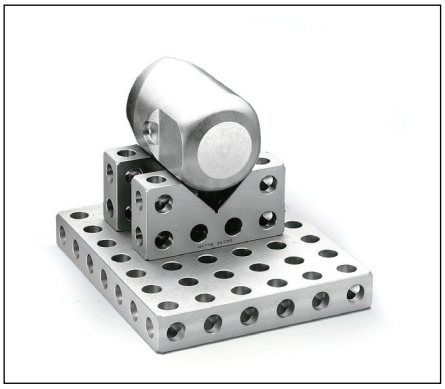

V 型块 90°

内嵌钢块

订货号	Sys tem	max.ϕ	hxs xl	g
95551	25	70	50x25x100	200
96183	40	113	80x40x160	780
97686	50	142	100x50x200	1550

V 型块 90°

内嵌磁性块

订货号	Sys tem	max.ϕ	hxs xl	g
96179	25	70	50x25x100	200
96185	40	113	80x40x160	780
97685	50	142	100x50x200	1600

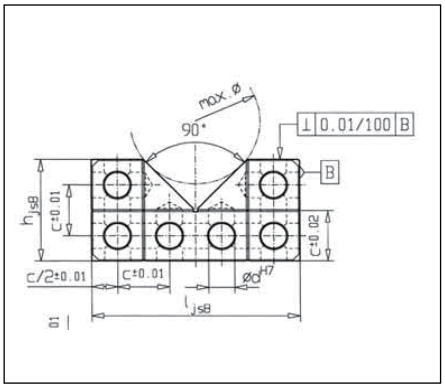

V 型块 120°

订货号	Sys tem	max.ϕ	hxs xl	g
25946	16	110	32x16x96	80
25945	25	170	50x25150	295
25107	40	275	80x40x240	1202
33247	50	345	100x50x300	2350

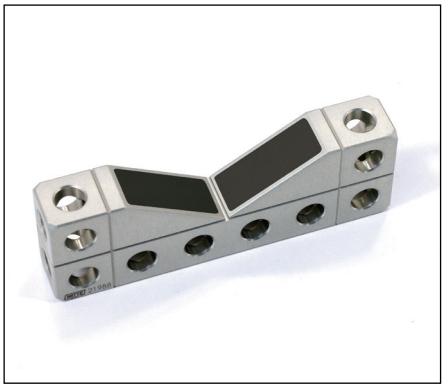

V 型块 120°

内嵌钢块

订货号	Sys tem	max.ϕ	hxs xl	g
95552	25	170	50x25x150	367
96184	40	275	80x40x240	1202
97687	50	345	100x50x300	2350

V 型块 120°

内嵌磁性块

订货号	Sys tem	max.ϕ	hxs xl	g
96181	25	170	50x25x150	312
96187	40	125	80x40x240	1202
97689	50	345	100x50x300	2350

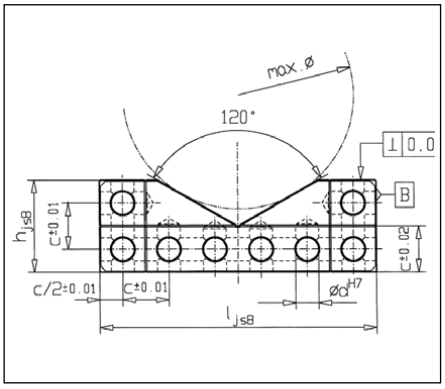

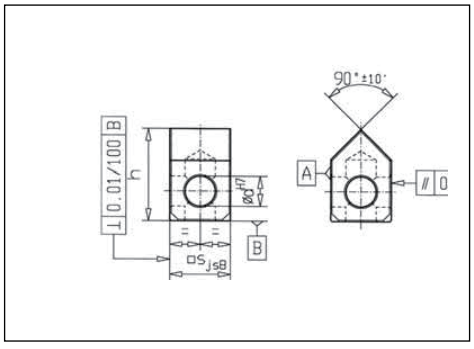

倒V支撑件 90° Form 1

订货号	System	hxs xs	g
26236	16	24x16x16	7
26237	25	37,5x25x25	35
26238	40	60x40x40	142
33091	50	75x50x50	280

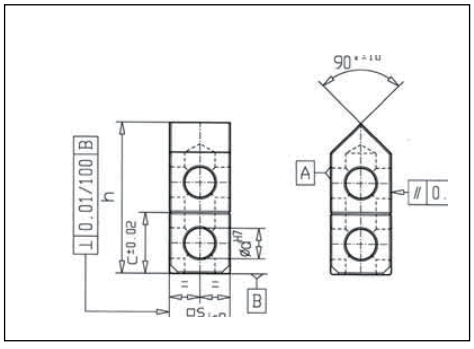

倒V支撑件 90° Form 2

订货号	System	hxs xs	g
26168	16	40x16x16	15
26169	25	62,5x25x25	60
26170	40	100x40x40	250
33092	50	125x50x50	480

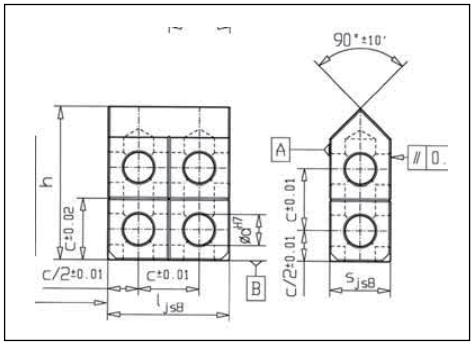

倒V支撑件 90° Form 3

订货号	System	hxlxs	g
26164	16	40x32x16	30
26165	25	62,5x50x25	121
26167	40	100x80x40	500
33093	50	125x100x50	960

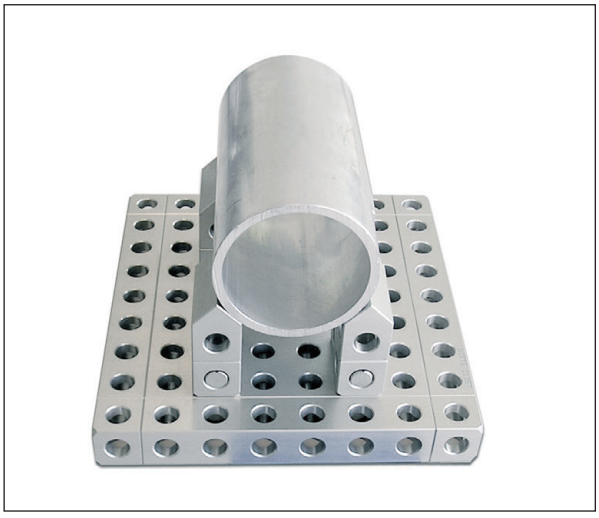

倒V型支撑件组合应用图片

倒V型支撑件 120° Form 1

订货号	System	hxs xs	g
26243	16	20x16x16	8
26244	25	31,25x25x25	31
26246	40	50x40x40	124
33094	50	62,5x50x50	240

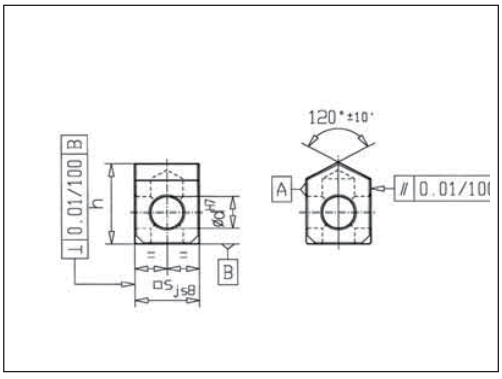

倒V型支撑件 120° Form 2

订货号	System	hxs xs	g
26257	16	36x16x16	15
26259	25	56,25x25x25	56
26260	40	90x40x40	234
33095	50	112,5x50x50	480

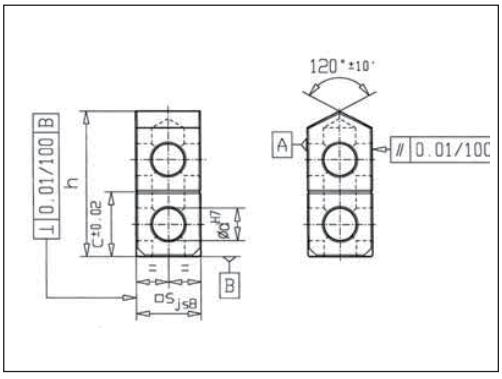

倒V型支撑件120° Form 3

订货号	System	hxlxs	g
26261	16	36x32x16	30
26262	25	56,25x50x25	112
26263	40	90x80x40	464
33097	50	112,5x100x50	960

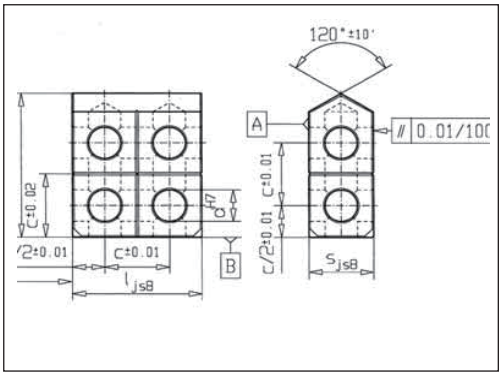

ALUFIX
ADJUSTIN G ELEMENTS

调整件可保证其高精度定位.

ALUFIX COLOR

Alufix 模块均可以发黑处理应用于非接触式测量.如需订购只需在编号后面添加"-1"标示即可.如 (i.e. 27081-1).

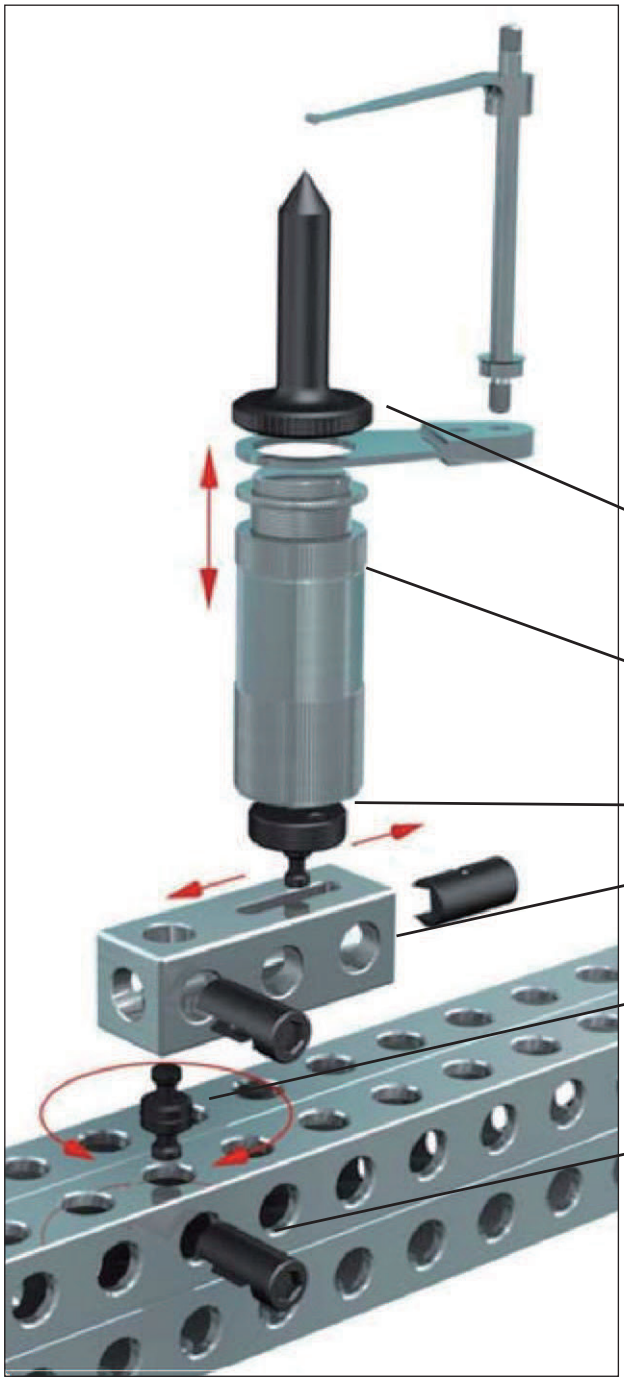

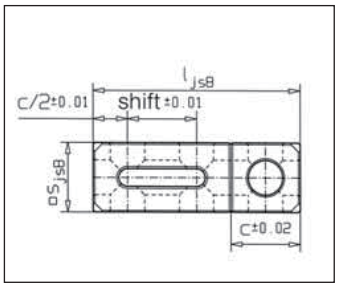

单向调整件 1D

订货号	Syst./shift	sxsxl	g
23735	16	16x16x48	50
27415	25	25x25x75	80
27469	40	40x40x120	320
33087	50	50x50x150	625

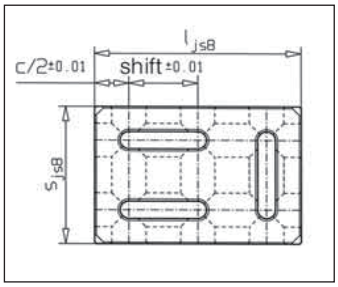

双向调整件 2D

订货号	Syst./shift	sxbxl	g
24068	16	16x32x48	100
27414	25	25x50x75	150
27470	40	40x80x120	650
33444	50	50x100x150	1300

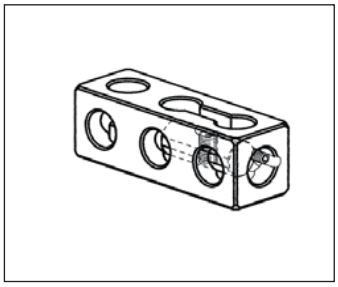

单向螺纹调节件

可在单方向通过螺纹件进行

精确调整

订货号	System	sxsxl	g
95605	25	25x25x75	80
95606	40	40x40x120	350
97662	50	50x50x150	800

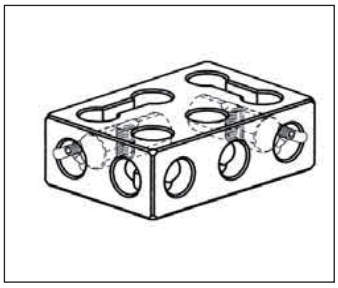

双向螺纹调整件

可在双向通过螺纹件进行精

确调整

订货号	System	sxbxl	g
95607	25	25x50x75	160
95608	40	40x80x120	700
97663	50	50x100x150	1400

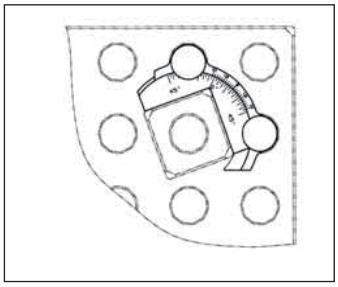

角度调整件 45°- 90°

订货号	System	g
96296	16	10
96040	25	13
96261	40	53
97666	50	69

角度转换块 45° /90°

订货号	System	g
27927	16	5
25283	25	10
25004	40	42
33090	50	54

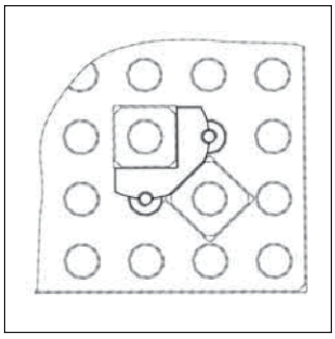

角度调整件

订货号	System	sxsxl	g
96368	16	16x16x48	80
95965	25	25x25x75	100
96125	40	40x40x120	438
97665	50	50x50x150	860

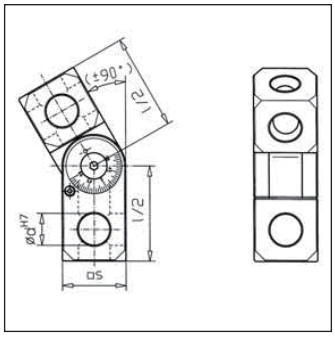

角度调整件

订货号	System	sxbxl	g
96537	16	16x32x48	65
95613	25	25x50x75	238
96538	40	40x80x120	980
97493	50	50x100x150	1900

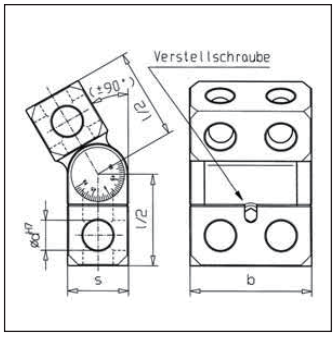

旋转件

订货号	System	sxbxl	g
29002	16	16x48x48	56
28695	25	25x75x75	214
29003	40	40x120x120	880
33088	50	50x150x150	1700

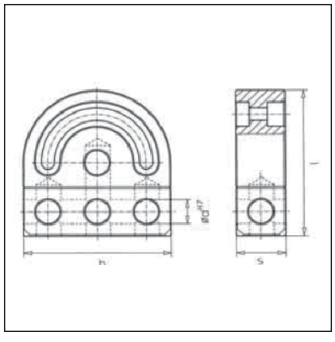

旋转件. AF25, 25X75X100, 214G

订货号	System	sxbxl	g
36187	25	25x75x100	214

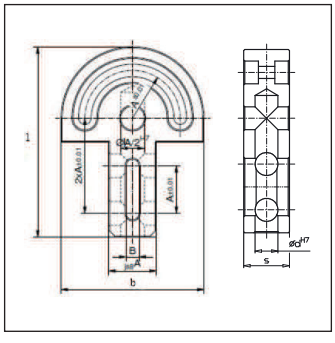

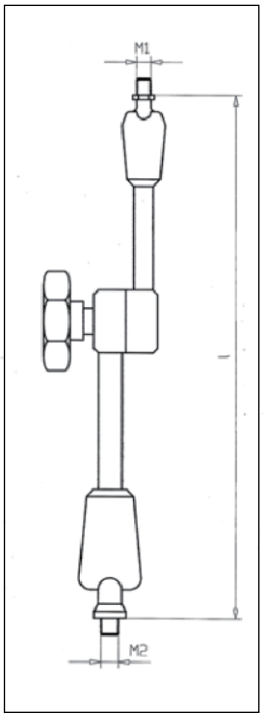

万用旋转臂

Alufix 25

订货号	L	M1	M2	Max load	g
100785	130	6	6	30 N	128
96903	200	6	8	40 N	273
96904	280	6	8	70 N	656

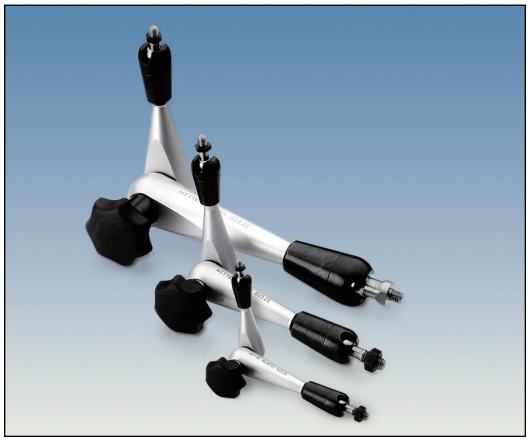

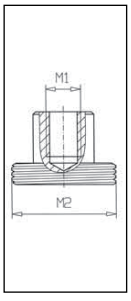

转换连接件

订货号	M1	M2	g
29904	8	24x1	10

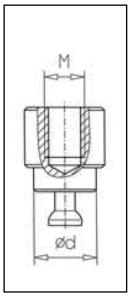

定位键

订货号	Sys tem	M	ϕ	g
29905	25	8	12,5	21

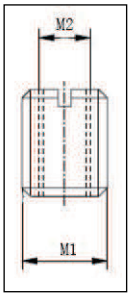

转换套

订货号	M2	M1	g
25801	6	8	1

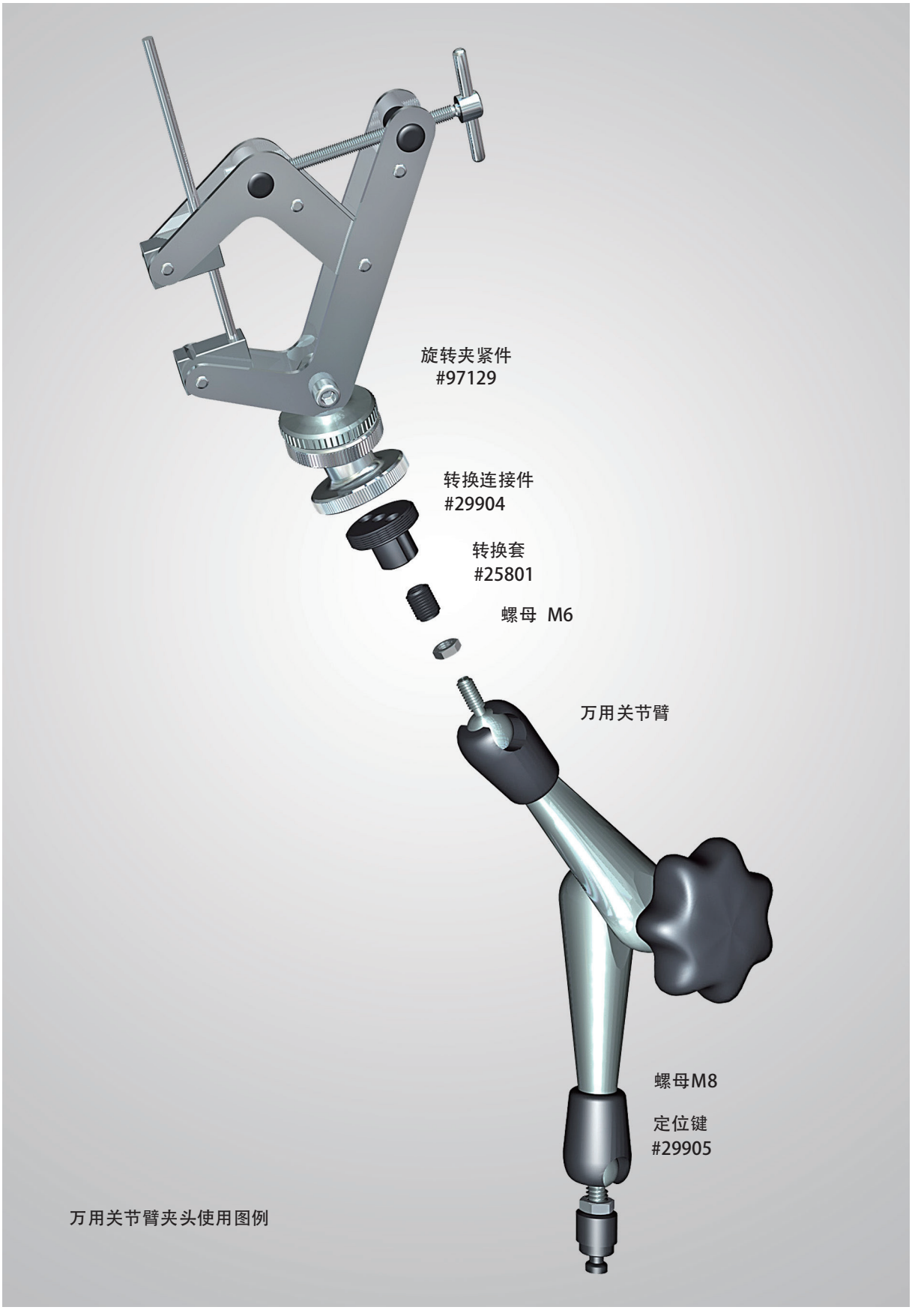

万用关节臂夹头使用图例

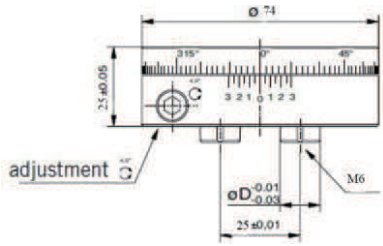

分度盘 AF25

带自动锁紧结构

订货号	g
114154	340

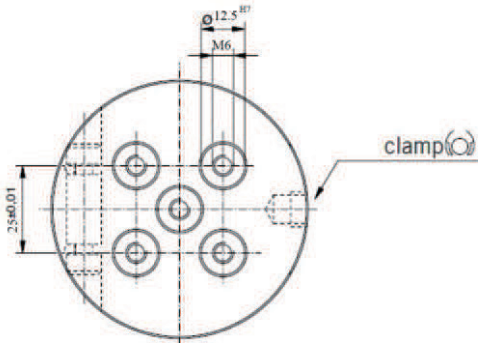

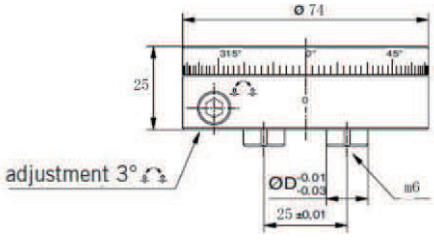

分度盘 AF25

3° 转角单元

订货号	g
114156	340

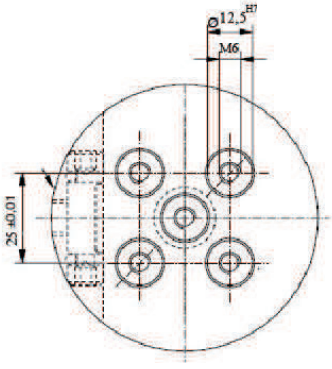

卡盘/分度盘用定位连接件AF25

订货号	M	for chuck
66219	12x0,5	Φ50
66272	16x1	Φ80

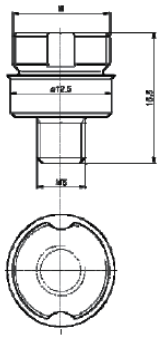

卡盘D50 / 分度盘 AF25连接件

订货号 97893

66271	转换件	1 Pcs
25488	定位套 AF16	2 Pcs
13643	螺钉 M6x12	2 Pcs
25234	定位套 12,5 AF25	2 Pcs
12543	螺钉	1 Pcs

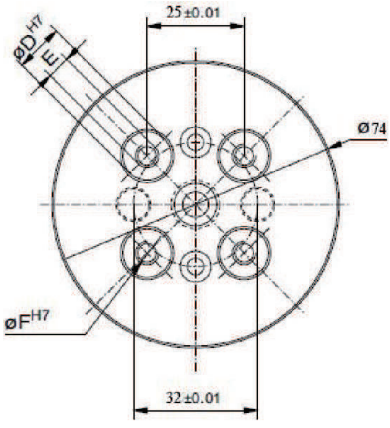

卡盘 D80 / 分度盘 AF25 连接件

订货号 97892

66270	转换件	1 Pcs
25488	定位套 AF16	2 Pcs
13643	螺钉 M6x12	2 Pcs
25234	定位套 12,5 AF25	2 Pcs
12543	螺钉	1 Pcs

witte 软件设计支架结构阐述:
万用支撑调整件的调整在就软件设计
时候可以精确计算出角度及高度可自行夹紧工件
(绿色/黄色为此旋转件) (蓝色为工件)

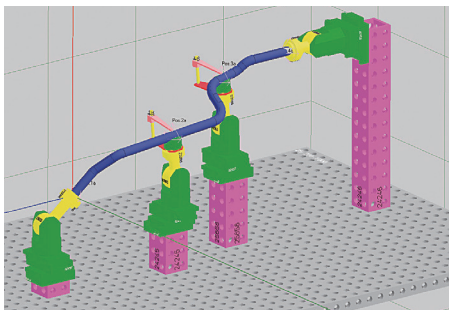

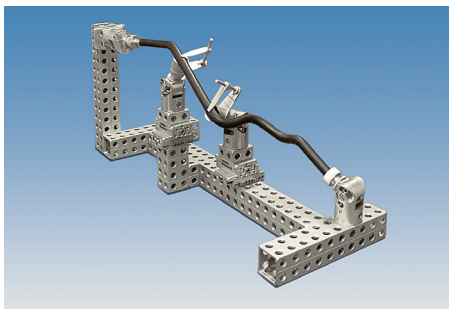

万用支撑调整件 1 M24X1

订货号 93063

- 固定在 25系统模块
- 转换螺纹 M24x1
- 可 360°转角并打紧
- 顶部摆角 90° 并打紧
- 带刻度 mm 或 °-游标
- 重量 350g

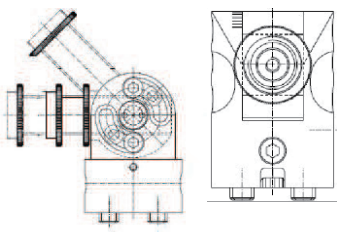

万用支撑调整件 2

订货号 93660

- 固定在 25系统模块
- 2 个 25 系统连接座
- 升降范围 25mm
- 可 360°转角并打紧
- 顶部摆角 90° 并打紧
- 刻度 mm or °-游标
- 重量 380g

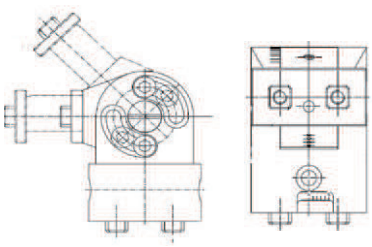

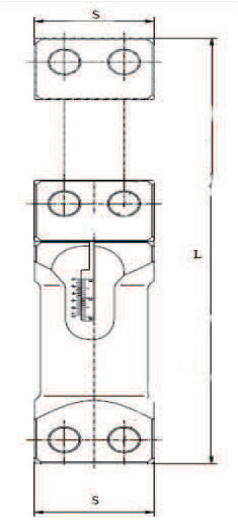

高度调整器

齿轮机构高度升降，带标尺

0,05mm

订货号	c(AF)	sxsxh	Lift	max. load	g
96831	25	50x50x100	100/120	30kg	200
96608	25	50x50x150	150/225	30kg	360
97738	40	80x80x280	280/420	45kg	640
106836	50	100x100x300	300/450	60kg	870

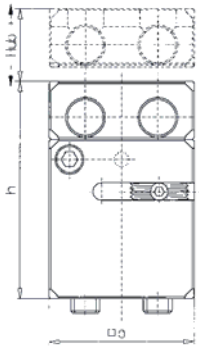

高度调整器

订货号	c(AF)	sxsxh	Lift	max. load	g
97868	25	50x50x75	75/105	30kg	440
106835	40	80x80x160	160/240	45kg	530
97729	50	100x100x200	200/325	60kg	760

高度调整器

订货号	c(AF)	sxsxh	Lift	g
108850	25	50x50x100	26	460
108851	40	80x80x160	55	680
108853	50	100x100x200	70	940

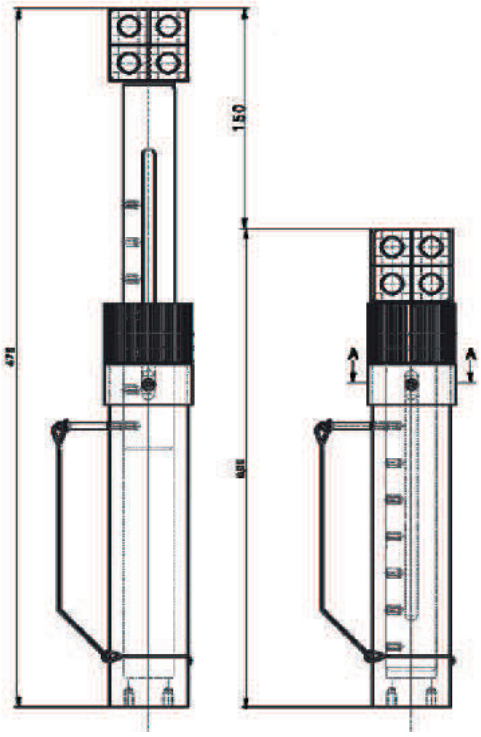

步式高度调整器，轻型

订货号	c(AF)	Lift
115662	25	150

- 阳极自然色
- 升降调节,配备自锁环
- Z-向定位25步距
- 连接与模块系统兼容

#66478 阳极发黑处理

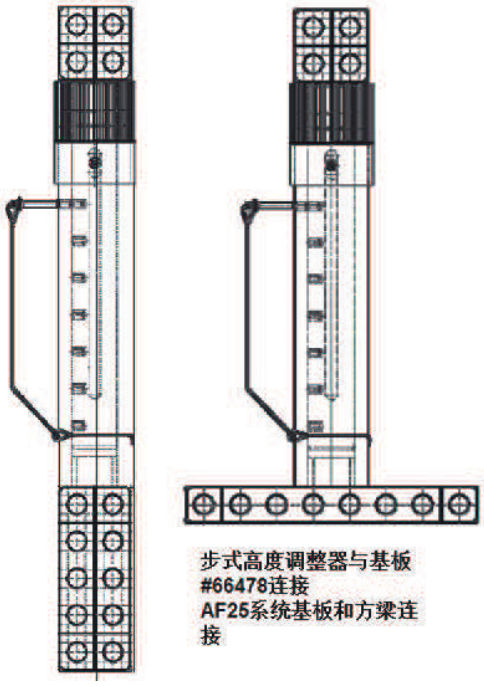

步式高度调整器与基板
#66478连接
AF25系统基板和方梁连
接

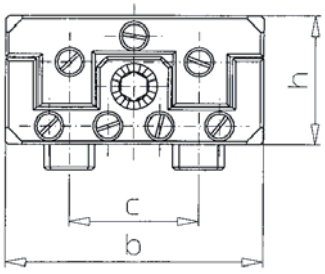

单项滑块

丝杆进给调整

订货号	c(AF)	Shift	hxbxl	max. load	g
97295	16	+/- 9	16x32x48	20kg	60
96963	25	+/- 13,5	25x50x75	50kg	230
96964	40	+/- 22	40x80x120	150kg	900
97230	50	+/- 27	50x100x150	250kg	1750

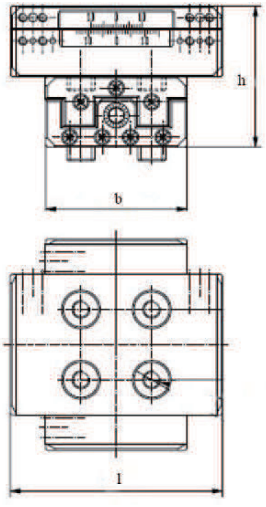

双向滑块

丝杆进给调整

订货号	c(AF)	Shift	hxbxl	max. load	g
97304	16	2x +/- 8,5	32x32x48	20kg	130
97305	25	2x +/- 13,5	50x50x75	50kg	560
97306	40	2x +/- 22	80x80x120	150kg	2000
97231	50	2x +/- 27,5	100x100x150	250kg	4000

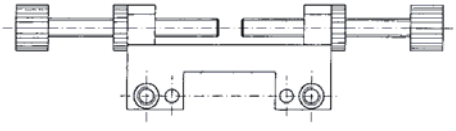

截至块

订货号	c(AF)	ϕ	g
97245	16	7,0	5
97246	25	10,5	10
97247	40	16,8	20
97249	50	21,0	30

定位销

“0”位定位销

订货号	AF	Type	b	h	h1	h2
97599	25	left	50	25	29	80,5
99499	25	right	50	25	29	80,5
97743	40	left	80	40	47	119,0
99498	40	right	80	40	47	119,0
98038	50	left	100	50	58	135,0
99500	50	right	100	50	58	135,0

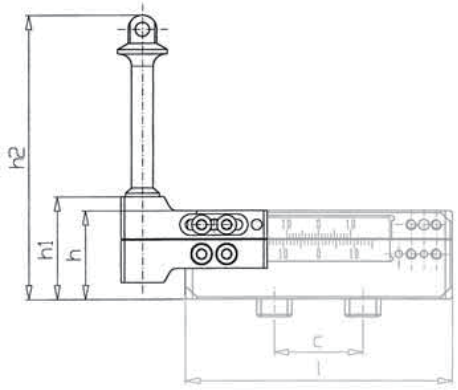

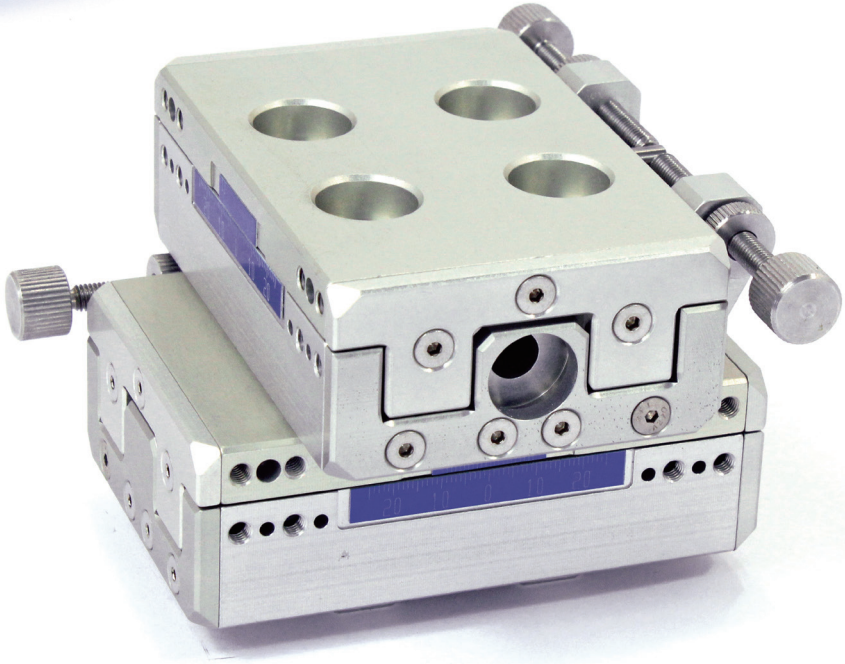

滑块截止块和定位销钉结合应用

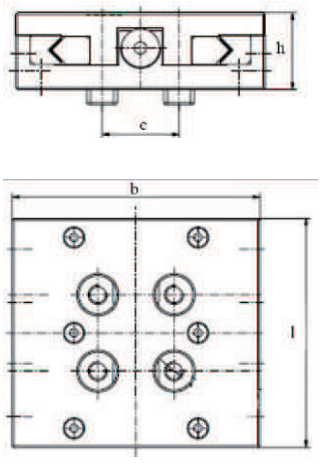

单向重型滑块

订货号	c(AF)	Shift	hxbxl	max. load	g
108990	25	+/- 12,5	25x75x79	75kg	300
109059	40	+/- 20,0	40x120x130	225kg	1190
109060	50	+/- 25,0	50x150x158	375kg	

双向重型滑块

订货号	c(AF)	Shift	hxbxl	max. load	g
108597	25	+/- 12,5	50x79x79	75kg	600
109062	40	+/- 20,0	80x130x130	225kg	2400
109063	50	+/- 25,0	100x158x158	375kg	13600

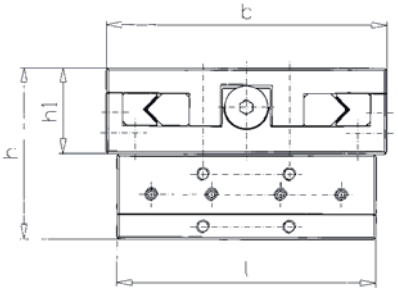

定位销(重型滑块)

"0"位定位销

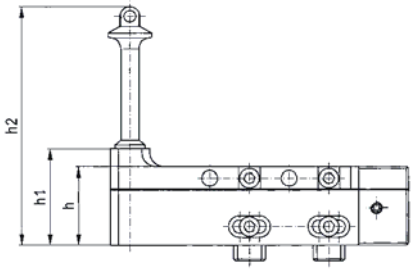

订货号	c(AF)	Type	b	h	h1	h2
109318	25	left	50	25	30,5	82
109319	25	right	50	25	30,5	82
109320	40	left	80	40	49,0	121
109321	40	right	80	40	49,0	121
109322	50	left	100	50	61,0	138
109323	50	right	100	50	61,0	138

注意：滑块无需额外润滑

单向滑块配截止块

可自由滑动

订货号	c(AF)	Shift	hxbxl	d	max. load	g
96778	16	+/-8,5	16x32x48	6	20kg	70
96762	25	+/-13,5	25x50x75	10	50kg	250
96779	40	+/-22	40x80x120	16	150kg	1024
97280	50	+/-27,5	50x100x150	20	250kg	6000

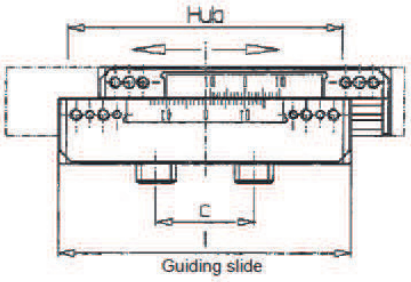

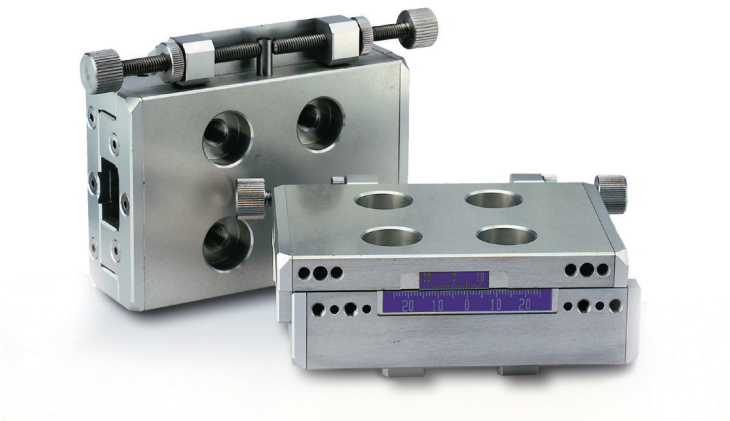

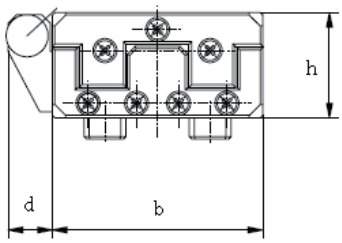

双向滑块配截止块

可自由滑动

订货号	c(AF)	Shift	hxbxl	max. load	g
97274	16	2x +/-8,5	32x32x48	20kg	150
97276	25	2x +/-13,5	50x50x75	50kg	520
97277	40	2x +/-22	80x80x120	150kg	2100
97278	50	2x +/-27,5	100x100x150	250kg	12500

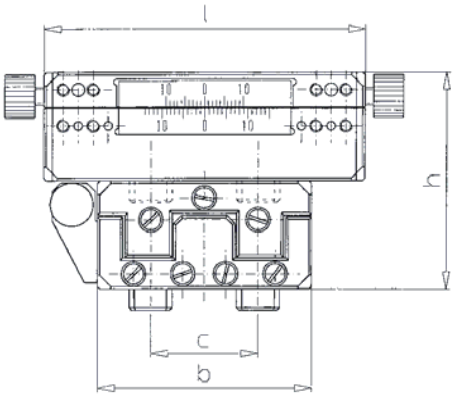

注意：滑块无需额外润滑

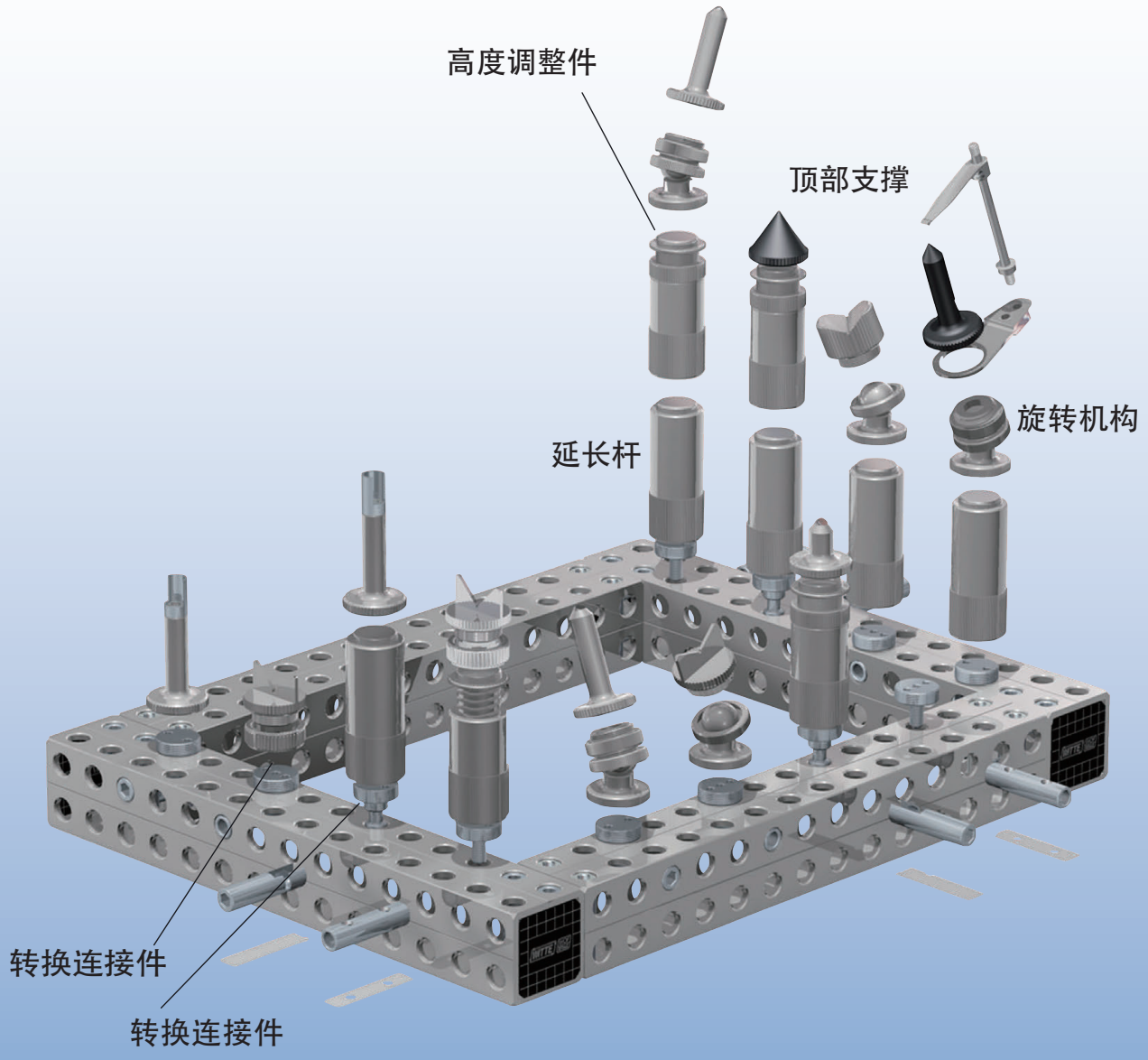
高度调整件
顶部支撑
旋转机构
延长杆
转换连接件
转换连接件

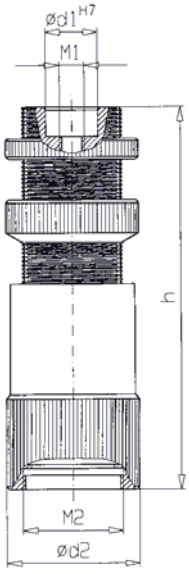

高度调整件

订货号	ΦD1	ΦD2	h	M1	M2	g
106925	8,2	32	38-50	M4	24x1	65
96924	12,5	32	38-50	M6	24x1	65
96799	12,5	32	70-105	M6	24x1	200
96860	20,0	42	110-170	M10	32x1	350

不包含顶部平面支撑件
平面支撑件参见下页

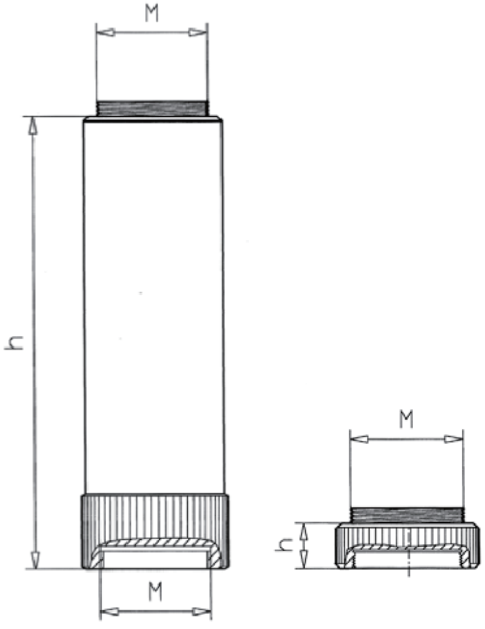

高度延长杆

订货号	h	M	g
24341	6	24x1	12
27477	12	24x1	12
26970	100	24x1	145
25556	100	32x1	225

平面支撑件

订货号	M	g
25567	24x1	12
25569	32x1	27

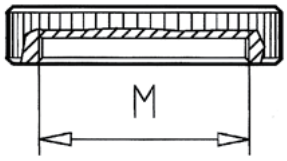

平面支撑件(塑料)

订货号	M	g
25566	24x1	4
25568	32x1	9

截止环

订货号	M	D	g
30306	24x1	32x1	1

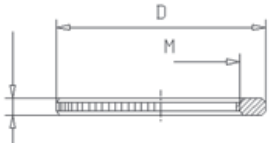

转换件

订货号	M1	M2	h	g
25558	24x1	32x1	8	21
21227	32x1	24x1	7	32

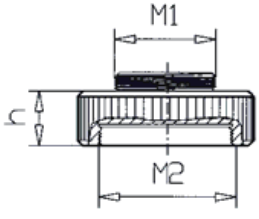

25558

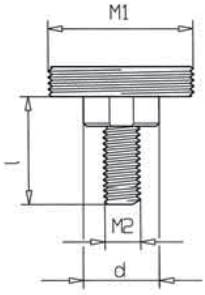

转换连接件

订货号	Sys tem	M2	l	M1	g
96273	16	M4	7	12x0,5	5
95283	16	M4	10	24x1	7
95108	25	M6	15	24x1	10
95109	25	M6	19	32x1	17
97730	40	M10	19	24x1	28
95110	40	M12	24	24x1	30
109622	40	M10	24	32x1	32
95112	40	M12	25	32x1	34
97736	50	M12	30	32x1	45

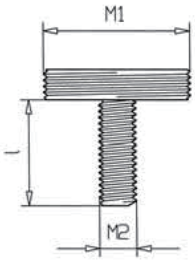

转换连接件

订货号	Sys tem	M2	l	M1	g
96275	16	M4	7,3	12x0,5	5
96157	16	M4	10,2	24x1	10
95104	25	M6	15,3	24x1	8
113168	25	¼"-20	7,7	24x1	10
113169	25	M8	15	24x1	12
113170	25	⅜-16	7,7	24x1	11
95106	25	M6	19,6	32x1	15
97669	40	M10	26,2	24x1	10
97670	40	M10	25,7	32x1	20
97671	50	M12	30	24x1	15
97672	50	M12	32	32x1	25

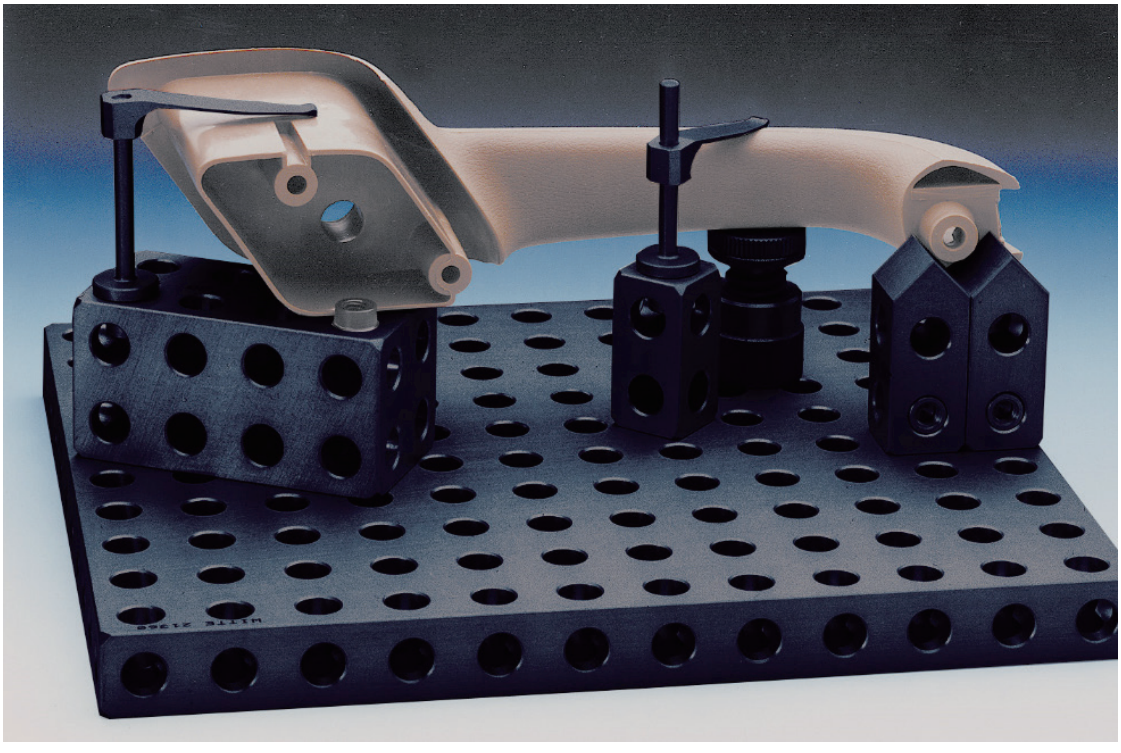

连接环

订货号	M1	M2	g
25581	24x1	6	5
25619	32x1	6	11

转接板

订货号	h	ϕ	M	g
25571	8	60	24x1	65
25572	8	75	32x1	106

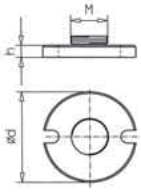

压板

订货号	H	M	L	B
100574	10	24x1	100	35

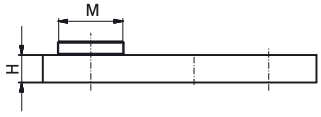

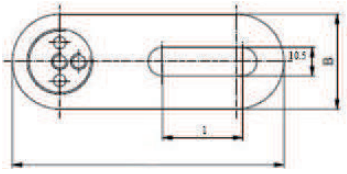

转换连接件

用于连接高度调整件与方梁或者基板

订货号	System	d	M	g
27902	16	8	12x0,5	5
27437	16	8	24x1	16
27422	25	12,5	24x1	22
27421	25	12,5	32x1	39
27449	40	20	24x1	38
27452	40	20	32x1	58
31773	50	25	32x1	60

转换连接件 1D/2D

用于单向双向调整件与高度调整器连接.

订货号	System	d	M	g
27903	16	4	12x0,5	5
27439	16	4	24x1	15
27424	25	6,7	24x1	17
27428	25	6,7	32x1	36
27450	40	10,7	24x1	24
27453	40	10,7	32x1	43

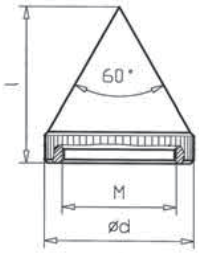

锥形支撑 短型

订货号	M	l	Φ	g
25540	24x1	35	32	30
25541	32x1	45	42	66

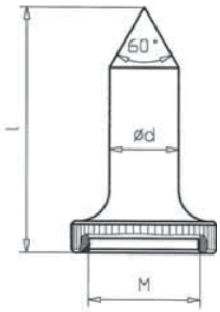

锥形支撑,长型

订货号	M	l	Φ	g
27893	12x0,5	27,5	8	4
25542	24x1	50	12,5	25
25545	24x1	75	12,5	33
25543	32x1	70	20	67
21649	32x1	120	20	106

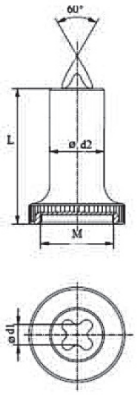

自定心支撑M24X1, L=50, 10 ,

最大定位孔直径10mm.

订货号	M	l	Φ1	Φ2	g
112728	24x1	50	18	6	30

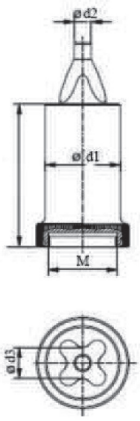

自定心支撑,

订货号	M	l	Φ1	Φ2	Φ3	g
111561	24x1	50	26	6	11	60

(定位孔直径Φ7-到 Φ19)

112727	32x1	50	36	16	16,4	130

(定位孔直径 Φ17-到 Φ29)

球面支撑

订货号	M	Φ2	Φ1	l	g
106843	24x1	10	15	33	27
95089	24x1	6	12,5	52	21
95090	24x1	8	12,5	53	22
95091	32x1	6	20	72	60
95093	32x1	8	20	73	57
95094	32x1	10	20	74	63
95095	32x1	12	20	75	55

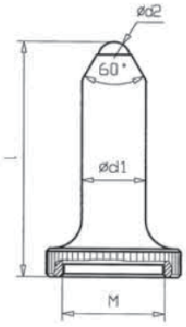

C 型夹紧件 0 至15

订货号	a	min-max	g
95711	28	0-15	58

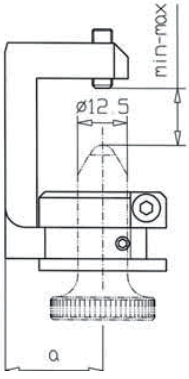

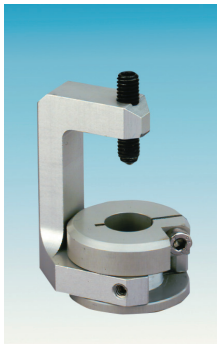

旋转球面支撑件 M24X1, DIA 17

订货号	M	Ball	Φ	l	g
96965	24x1	4	17	57-67	21

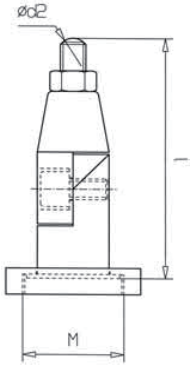

半球面支撑件

订货号	M	Φ	l	g
95096	24x1	15	32,6	23
95180	24x1	15	77,6	34
95097	32x1	20	36,6	36
95186	32x1	20	122,6	83

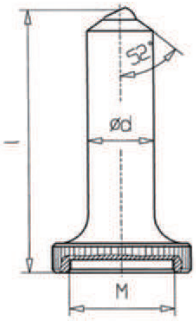

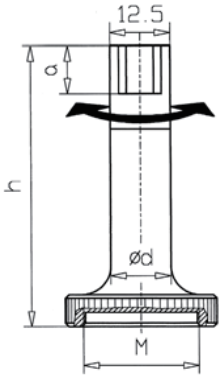

截止支撑块90° M24X1,

订货号	M	ϕ	h	a	g
95713	24x1	12,5	58	10	26

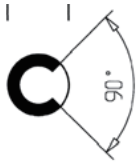

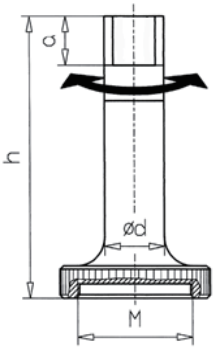

截止支撑块180° M24X1

订货号	M	ϕ	h	a	g
95712	24x1	12,5	58	10	27

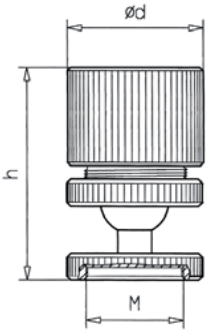

可旋转磁性支撑件M24X1

订货号	M	ϕ	h	g
95510	24x1	32	52	85

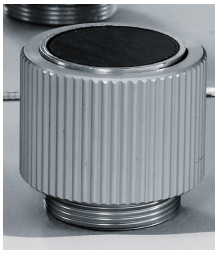

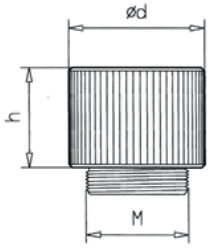

磁性支撑,M24X1

订货号	M	ϕ	h	g
95519	24x1	32	22	44

成型槽

油泥成型器

订货号	M	Φ	h	g
25966	24x1	26	12	11
25965	32x1	34	13	21
26187	32x1	72	25	80

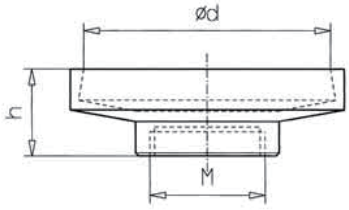

球形支撑

订货号	M	Φ2	Φ1	l	g
96928	24x1	10	12	50	27

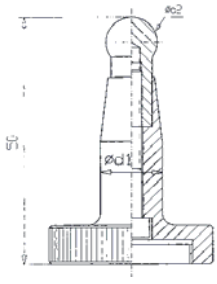

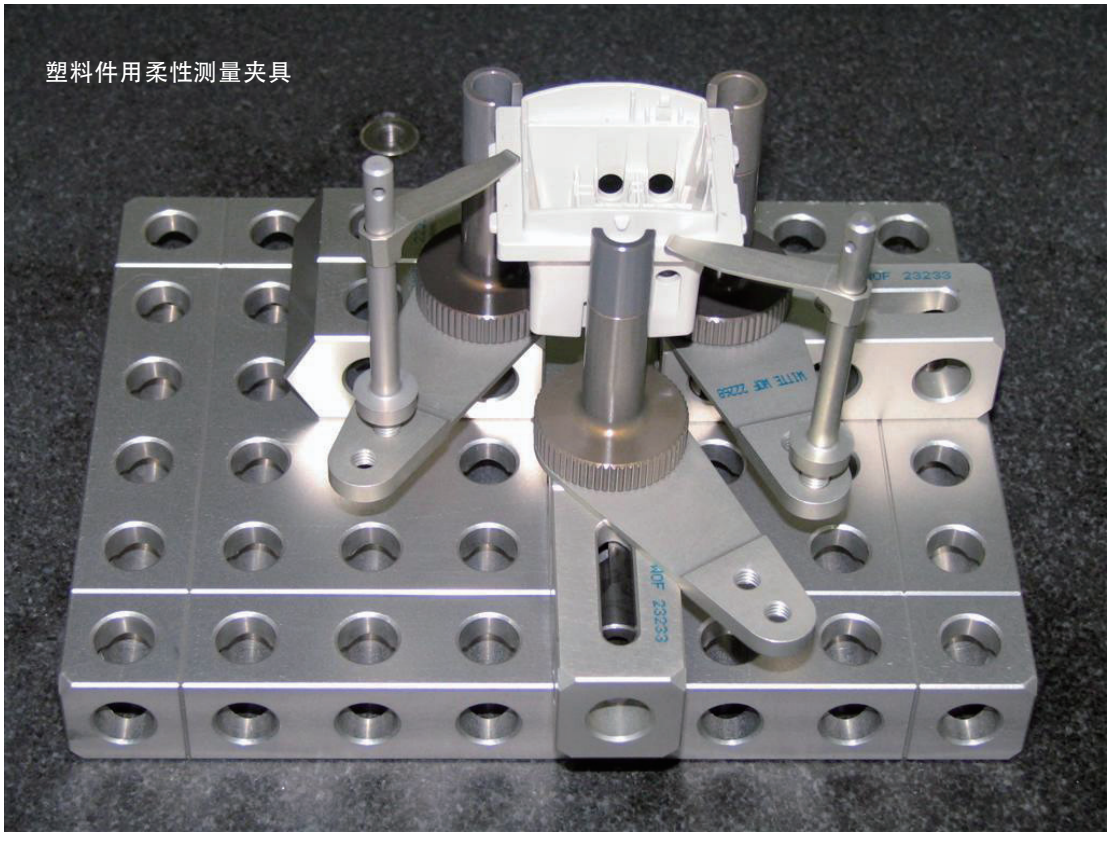
塑料件用柔性测量夹具

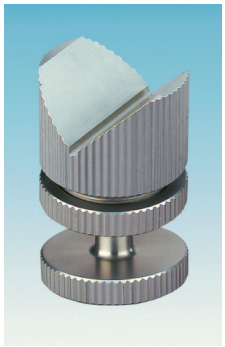

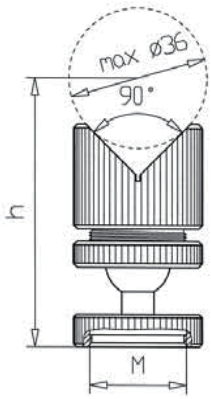

可旋转 V 型支撑 90° M24X1

订货号	M	h	g
95256	24x1	64	61

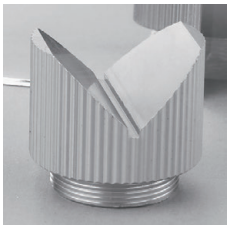

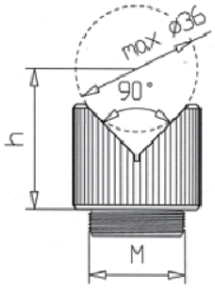

V 型支撑 90° M24X1

订货号	M	h	g
26296	24x1	35	37

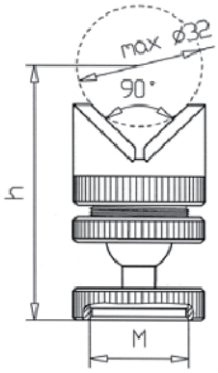

可旋转片V 型支撑90 24X1

订货号	M	h	g
95493	24x1	65	43

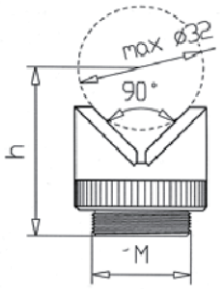

片 V型支撑 90° 24X1

订货号	M	h	g
26615	24x1	35	20

可旋转 V 型支撑件 120° M24X1

订货号	M	h	g
95265	24x1	58	58

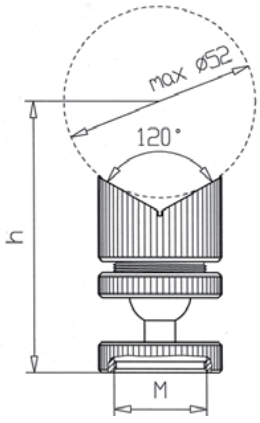

V 型支撑件 120° M24X1

订货号	M	h	g
26297	24x1	30	34

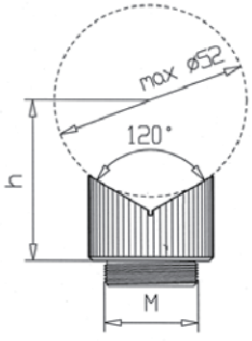

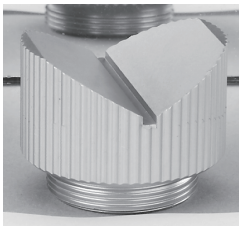

可旋转片 V型支撑 120° 24X1

订货号	M	h	g
95494	24x1	58	42

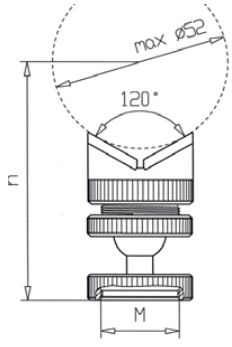

片 V型支撑 120° 24X1

订货号	M	h	g
26705	24x1	30	19

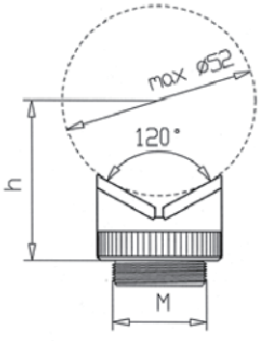

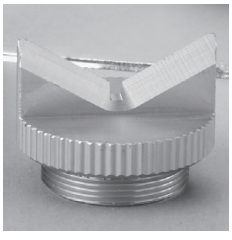

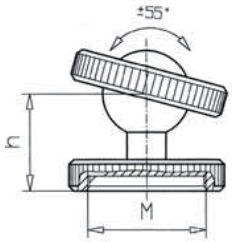

旋转座

订货号	M	h	g
96274	12x0,5	10	6
95517	24x1	22	24

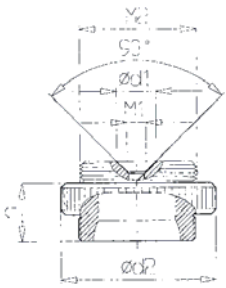

旋转座转换件

订货号	M1	M2	Φd1	Φd2	h	g
26723	4	24x1	8,2	32	10	21
28604		12x0,5		16	4,75	12

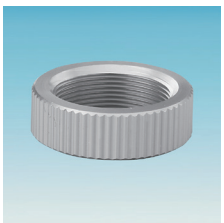

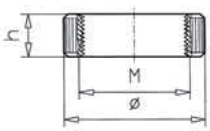

转接延伸环 M24X1

订货号	M	Φ	h	g
26720	24x1	32	10	10

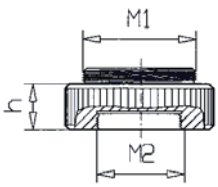

转换件

订货号	M1	M2	h	g
25048	32x1	24x1	7	32

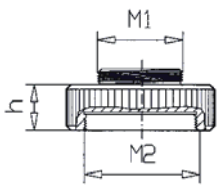

转换件 M32 M24

订货号	M1	M2	h	g
25558	24x1	32x1	8	21

可旋转夹紧件

订货号	M	l	g
96269	12x0,5	20	29
95492	24x1	25	74
97129	24x1	55	178

夹紧件

订货号	M	l	g
95520	24x1	25	51
95899	24x1	55	152

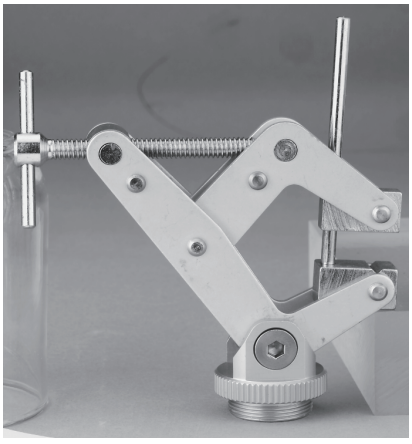

夹紧件 AF25 H=50

订货号	d	l	M	g
95490	12,5	50	6	147

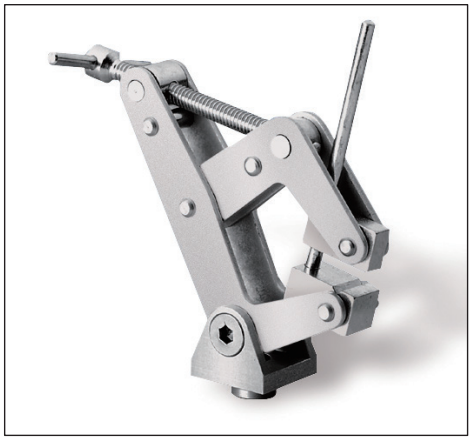

顶针型支撑

订货号	System	Pin diameter	Pins	顶针座对角距离
108489	25	5	91	55 mm
115759	25	5	37	35 mm

108490　2 x 套弹性夹紧器

可根据工件形状顶针仿型支撑,锁紧侧面打紧把手,顶针按照和工件贴合状态成型,松开打紧把手,顶针恢复原状.并配备压片压紧机构,可快速将工件定位

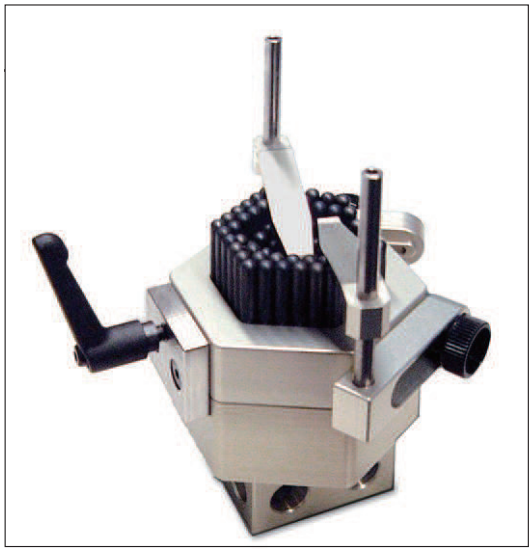

俯视图

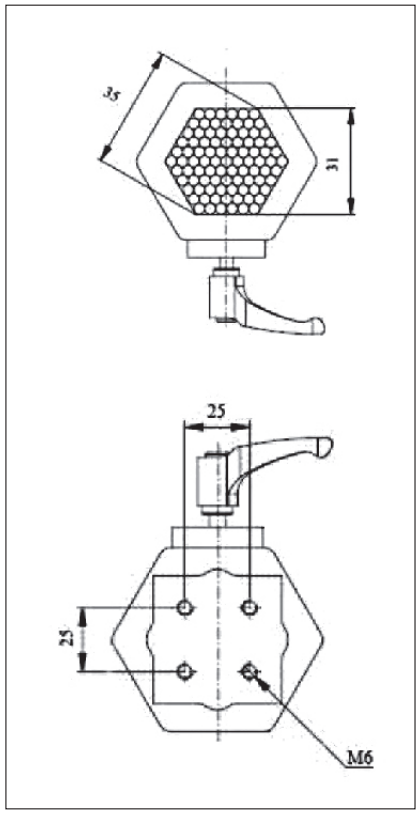

#115759

#108489

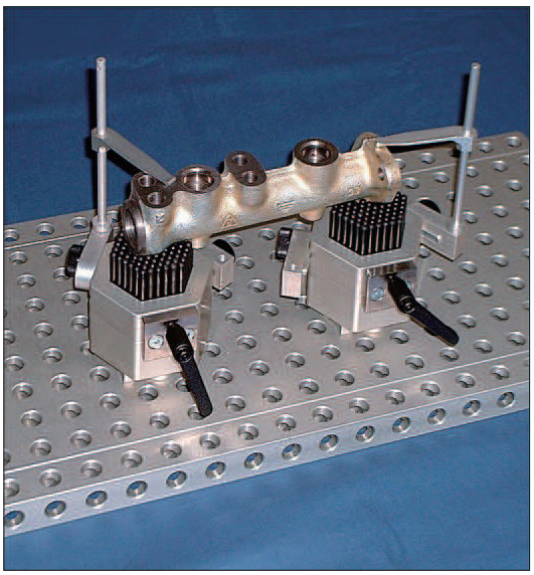

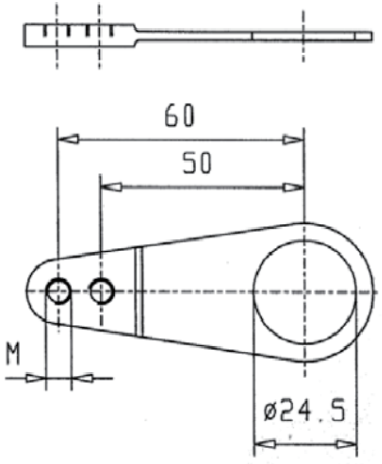

转换基座

订货号	M	ϕ	g
26275	4	24,5	11
26276	6	24,5	10

导向杆

订货号	Sys tem	ϕ	h	g
23999	16	3,9	35	6
26266	16	5,9	55	6
26267	25	5,9	60	9

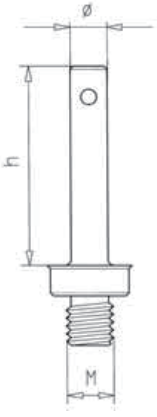

导向杆

订货号	Sys tem	M	ϕ	h	g
24000	16	4	3,9	35	5
26269	16	4	5,9	55	5
26270	25	6	5,9	60	7
29364	25	6	5,9	125	11
23718	40	10	9,8	130	37
35549	50	12	11,9	120	56

压片

订货号	System	ϕ	l	g
23888	16	4	35	1
23942	25/16	6	35	1
26264	25/16	6	60	6
28909	25	6	105	8
26379	40	10	95	24
33108	50	12	118	40

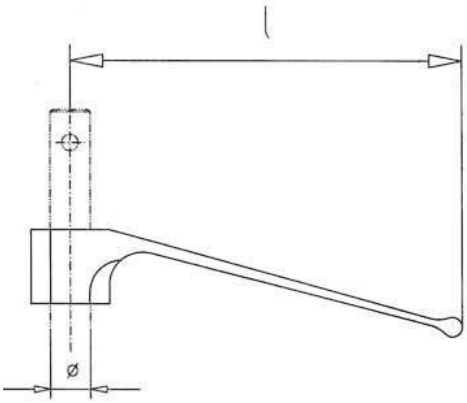

压片, (塑料)

订货号	System	ϕ	l	g
63692	25/16	6	63,5	4
63693	25/16	6	109,5	6

压片,带橡胶头

用于易损件

订货号	System	ϕ	l	g
110262	25/16	6	105	8
110263	25/16	6	65	6

压片

订货号	System	ϕ	l	(h)	g
40868	16	4	38	23,5	2
41022	16	6	38	23,5	2
41023	25	6	63	37	10
41024	40	10	102	59,2	28
41025	50	12	128	74	32

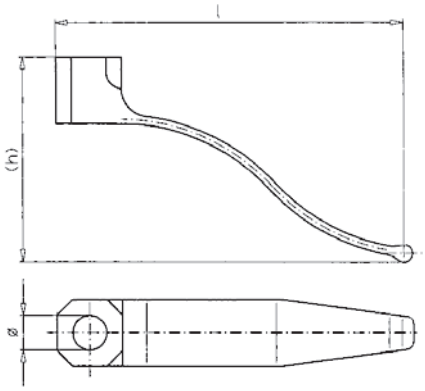

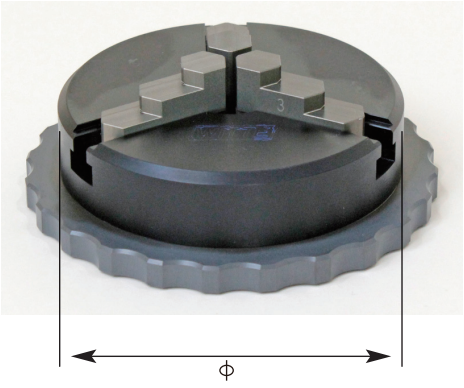

3 爪卡盘

订货号	ϕ	h	g
97020	50	23,6	193
96854	80	35	362
96908	125	53,6	1924
96996	200	80	4857

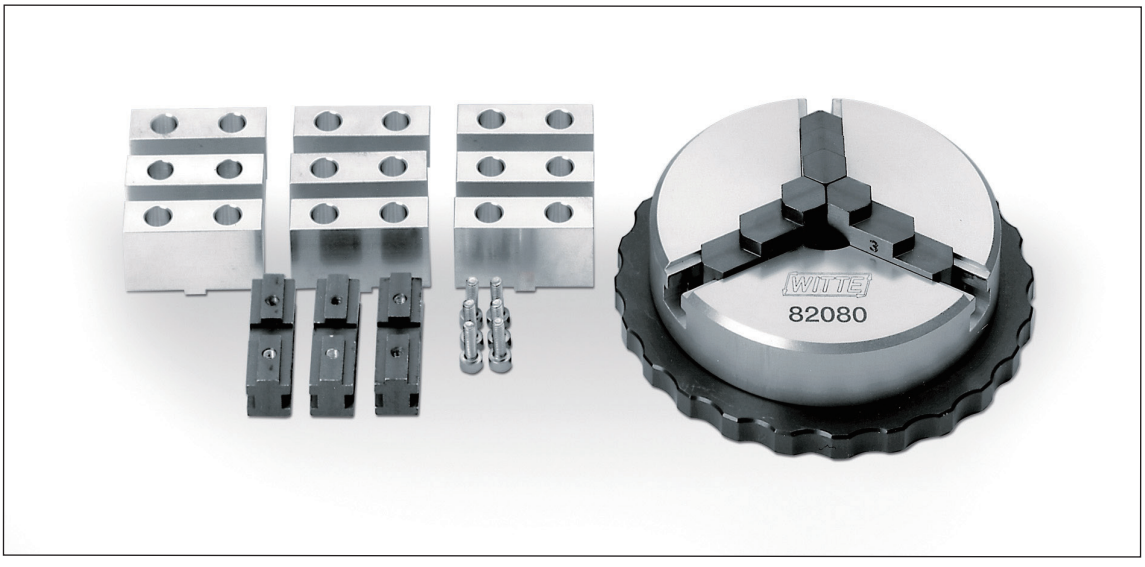

3爪卡盘套件 (19-pcs)

订货号	ϕ	comprising of:	g
97200	50	1x82220, 1x82351, 9x26288, 6x11434	1550
97204	80	1x82080, 1x82356, 9x26289, 6x11435	2400
97206	125	1x82125, 1x82360, 9x26290, 6x11437	3800
82380	200	1x82200, 1x82364, 9x26291, 6x10631	6200

材料:高强度航空铝
表面CO阳极硬化处理:
卡盘开口大小可以通过旋转调节

6 爪卡盘

订货号	ϕ	h	g
97161	50	23,6	196
96866	80	35	380
96919	125	53,6	1350
97008	200	80	5000

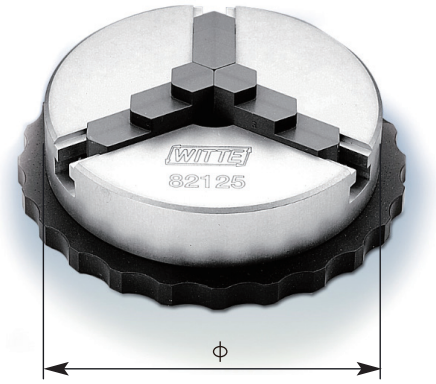

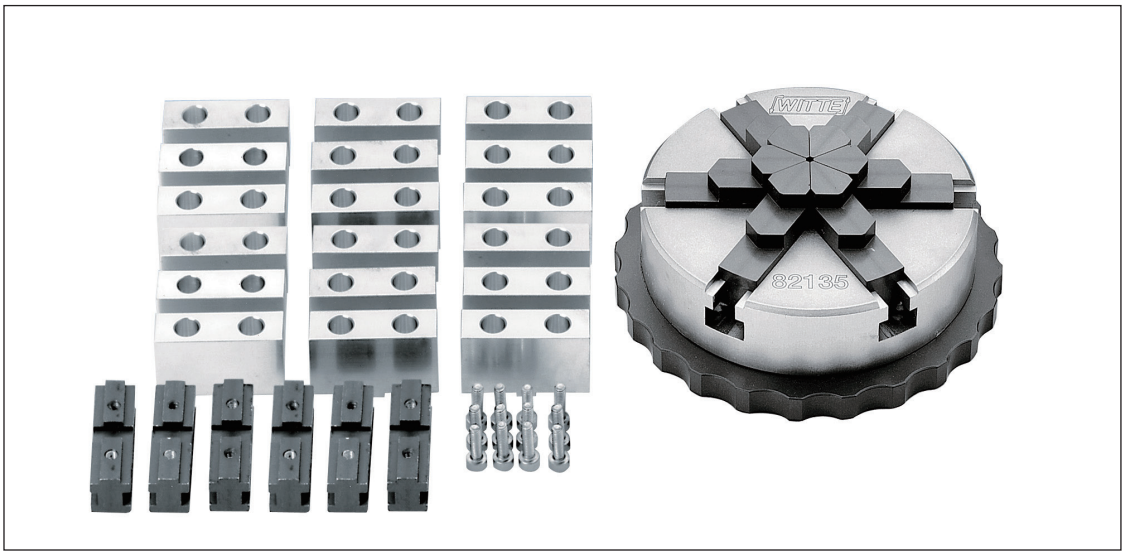

6 爪卡盘套装 (37-pcs)

订货号	ϕ	comprising of:	g
97201	50	1x82340, 1x82354, 18x26288, 12x11434	1650
97205	80	1x82090, 1x82358, 18x26289, 12x11435	3000
97207	125	1x82135, 1x82362, 18x26290, 12x11437	5000
97210	200	1x82210, 1x82366, 18x26291, 12x10631	7000

材料:高强度航空铝
表面CO阳极硬化处理:
卡盘开口大小可以通过旋转调节

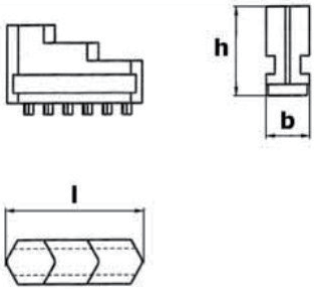

3爪卡盘卡爪

订货号	for Φ	lxbxh	g
97173	50	20x5,9x12,5	2
97179	80	32x9,9x20	25
97184	125	52x15,9x31	95
97188	200	82x24,9x50	370

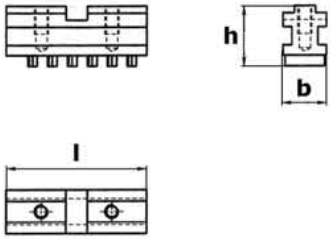

3 爪卡盘部件

订货号	for Φ	lxbxh	g
97174	50	20x5,9x8,4	5
97180	80	32x9,9x13,4	25
97185	125	52x15,9x21,4	100
97190	200	82x24,9x34,4	380

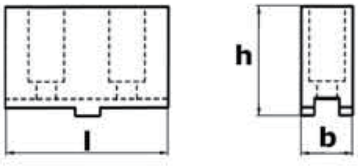

顶部卡块
3爪卡盘用

订货号	forΦ	lxbxh	Material	g
31020	50	20x5,9x12	Alu	9
31020-10	50	20x5,9x12	Plastic	7
31021	80	32x9,9x18	Alu	40
31021-10	80	32x9,9x18	Plastic	30
31022	125	52x1,9x28	Alu	65
31022-10	125	52x1,9x28	Plastic	52
31023	200	82x24,9x44	Alu	100
31023-10	200	82x24,9x44	Plastic	74

内六角螺钉

用于连接卡盘顶部卡块和卡爪

订货号	for Φ	M	g
13492	50	2x6	1
13493	80	3x8	1
12316	125	5x12	3
12545	200	8x20	13

6爪卡盘卡爪

订货号	for ϕ	lxbxh	g
97177	50	20x5,9x12,5	4
97181	80	32x9,9x13,4	50
97186	125	52x15,9x21,4	190
97191	200	82x24x9x34,4	750

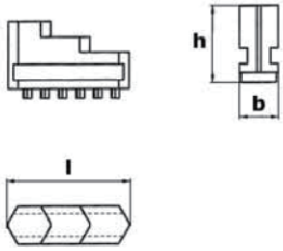

6爪卡盘部件

订货号	for ϕ	lxbxh	g
97178	50	20x5,9x8,4	10
97182	80	32x9,9x13,4	50
97187	125	52x15,9x21,4	200
97192	200	82x24,9x34,4	760

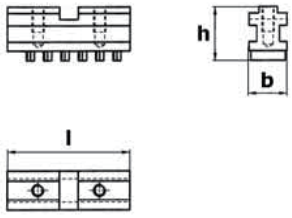

顶部卡块

6爪卡盘用

订货号	for ϕ	lxbxh	Material	g
31020	50	20x5,9x12	Alu	9
31020-10	50	20x5,9x12	Plastic	7
31021	80	32x9,9x18	Alu	40
31021-10	80	32x9,9x18	Plastic	30
31022	125	52x1,9x28	Alu	65
31022-10	125	52x1,9x28	Plastic	52
31023	200	82x24,9x44	Alu	100
31023-10	200	82x24,9x44	Plastic	74

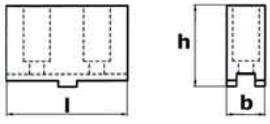

3爪和6爪卡盘附件

圆形基座

订货号	ϕ	for chuck	h	g
97198	75	50	11	200
96948	120	80	13	320
97166	187	125	20	500
97167	300	200	28	800

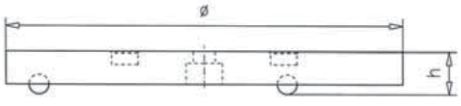

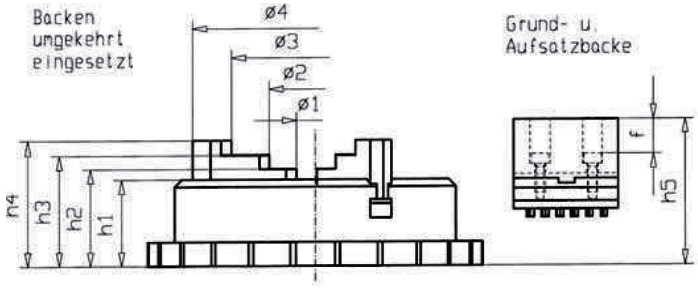

3 爪卡盘

尺寸规格及夹持范围

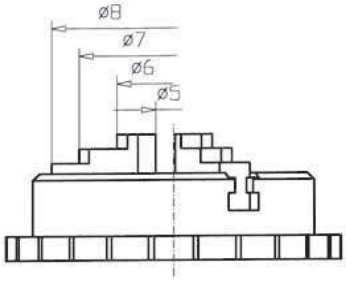

	50	80	125	200
Φ1	1/28	1/46	1,5/72	2/116
Φ2	13/40	22/66	38/108	58/172
Φ3	28/54	44/88	72/142	112/226
Φ4	41/68	66/108	106/176	166/280
Φ5	1/32	1/45	1,5/68	2/110
Φ6	16/46	23/66	36/100	56/164
Φ7	30/60	45/88	70/134	110/218
Φ8	42/72	65/108	106/170	166/274

3爪 6爪卡盘

尺寸规格

	50	80	125	200
h1	17,4	25,5	38,7	56
h2	18,6	27	41,3	63,8
h3	21	31	47,4	71,6
h4	23,6	35	53,6	80
h5	30,5	46	69	110
f	7	10,5	17	26

6 爪卡盘

尺寸规格及夹持范围

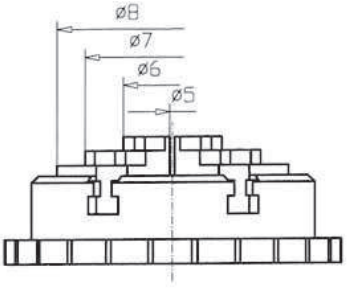

	50	80	125	200
Φ1	10/30	18/43	27/68	43/112
Φ2	22/42	36/62	59/100	93/163
Φ3	34/54	56/82	91/131	143/213
Φ4	50/69	81/106	131/171	206/274
Φ5	1,5/29	2/44	3/71	5/114
Φ6	18/45	27/68	44/111	70/177
Φ7	30/57	47/88	76/143	120/227
Φ8	42/69	66/107	108/175	170/277

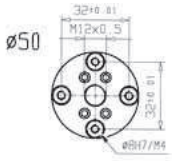

ϕ50

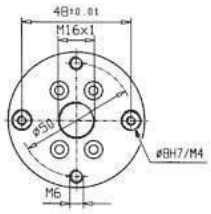

ϕ80

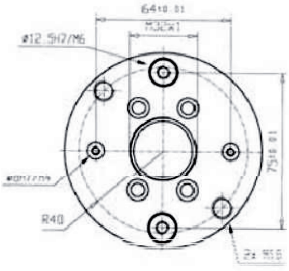

ϕ125

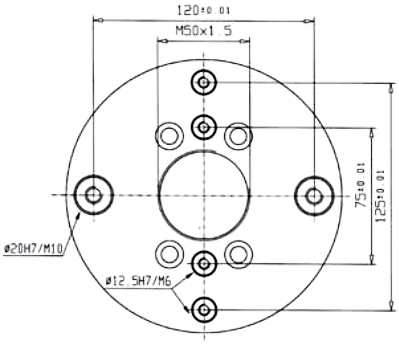

ϕ200

卡盘连接件

50 / M12 x 0,5	AF16	27902	27903	M 4	96273	M 4	96275	M4	61491
	AF25	34904							
80 / M16 x 1,0	AF16	61480	61485	M 4	110252	M 4	110257	M4	61492
	AF25	61482	61486	M 6	110253	M 6	110258	M6	61493
125 / M32 x 1,0	AF25	27421	27428	M 6	95109	M 6	95106	M6	25619
	AF40	27452	27453	M10	109622	M10	97670	M10	61495
	AF50	31773	61487	M12	95112	M12	97672	M12	61496
200 / M50 x 1,5	AF40	61483	61489	M10	110254	M10	110259	M10	61497
	AF50	61484	61490	M12	110256	M12	110260	M12	61498

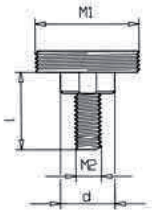

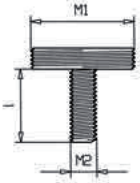

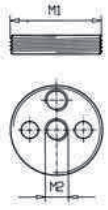

卡盘转换件

订货号	M1	for chuck	M2	D	h
35499	12x0,5	50	24x1	32	7
35500	16x1,0	80	24x1	32	7

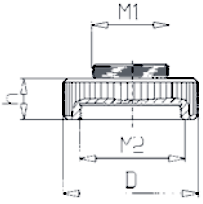

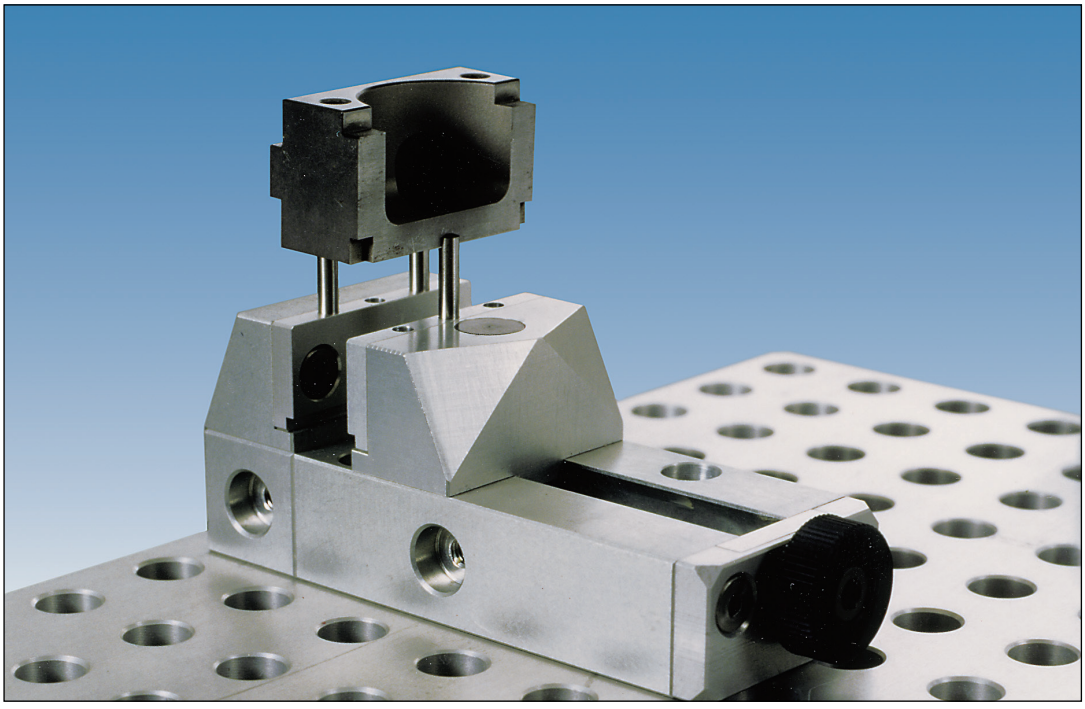

虎口钳

订货号	System(c)	Jaw with)(b	h	l	e max	c	M	g
96505	16	32	32	80	41	16	M12x0,5	310
96506	16	50	50	125	65	25	M24x1	507
96507	25	75	50	150	90	25	M24x1	885
96509	25	100	50	175	115	25	M24x1	1374
96510	40	120	80	320	225	40	M32x1	4536
96511	40	160	80	360	265	40	M32x1	5800

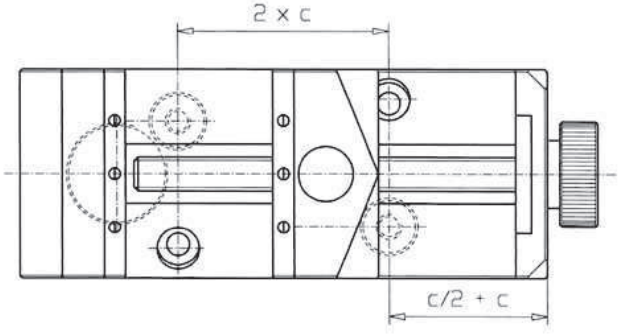

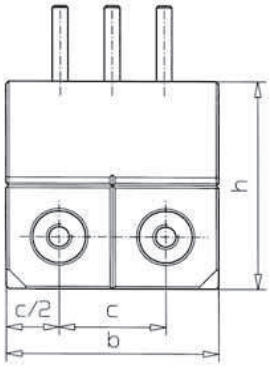

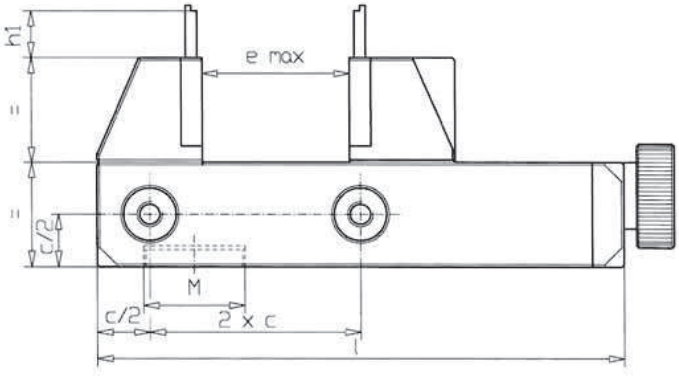

虎口钳套件（10-pcs):

订货号	System	Vise 1x	Flat jaw alu 2x	Pins for flat jaw 3x	V jaw small 2x	V jaw large 2x
96512	16	81784	24580	24604	24586	24598
96513	25	81785	24581	24605	24587	24599
96515	25	81786	24582	24605	24588	24600
96516	25	81787	24583	24605	24589	24601
96517	40	81788	24584	24606	24590	24602
96518	40	81789	24585	24606	24591	24603

虎钳成型槽

订货号	System	Jaw width
96561	16	32
96562	25	50
96563	25	75
96564	25	100
96565	40	120
96566	40	160

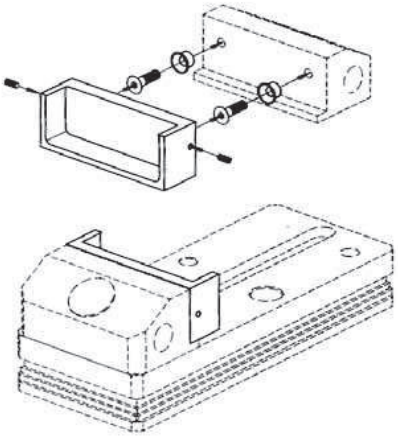

包含:

1 成型槽, 2 衬套,

2 螺钉, 2 埋头螺钉

组合式夹钳, AF25 (2 -PCS)

可固定于基板或者方梁之上，调节范围 ±12,5 mm

订货号	System	h	b	L1	L2	C
110328	AF25	25	50	25	40	25

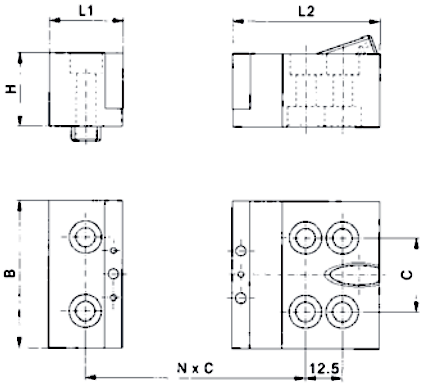

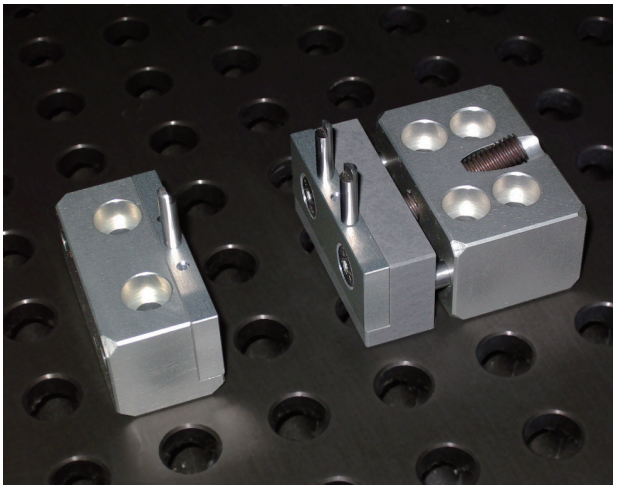

样例:

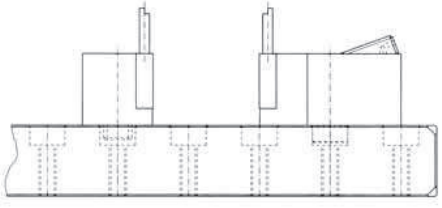

成型槽安装至虎口钳

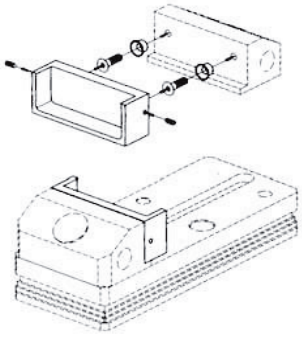

将混合好的油泥挤压至成型槽内

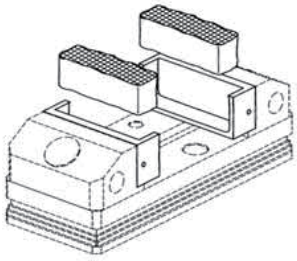

成型槽与油泥贴合充分
将油泥和工件贴合挤压成型

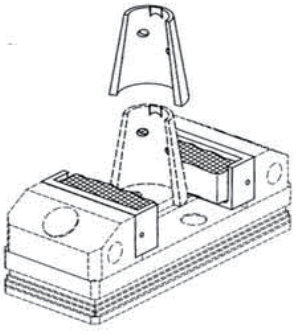

油泥

蓝黄两种油泥按照1:1比例混合.当颜色变为绿色,15分钟后可以用.3小时后达到最大刚性.

应用:

用于特殊夹持面夹持.

技术参数:

抗拉强度 300kg/cm2
抗压强度: 800kg/cm2
抗热性 +200°c

油泥

订货号	Contents g	g
95217	100	120
95208	400	460

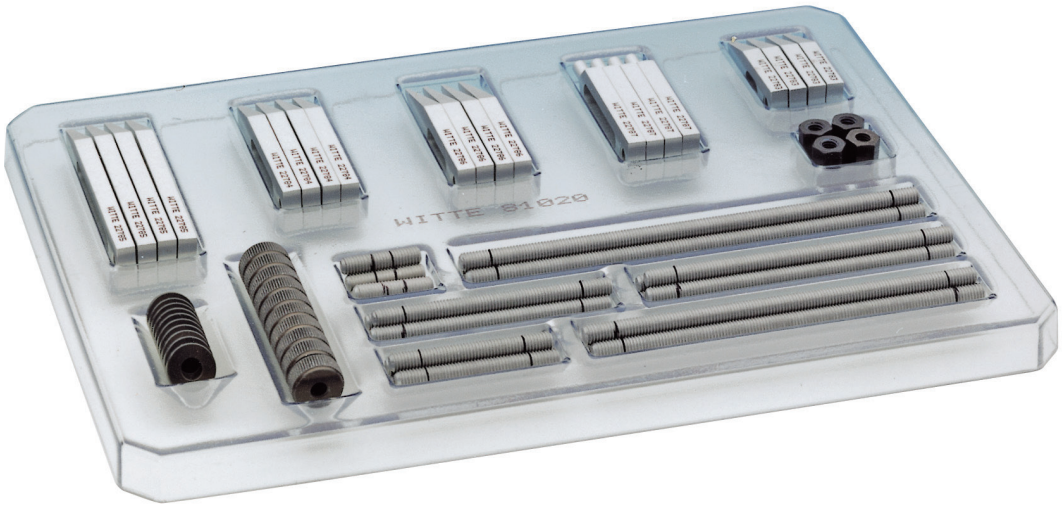

#95615 夹头配置 8, M5 (69-PCS), 200X180X30MM, 515G

订货号	Qty.	Name	Dim.		g
26890	4	压片	M5	36 x 15 x 5	5
26891	4	压片	M5	52 x 13 x 5	7
26892	4	压片	M5	68 x 13 x 5	8
26893	4	点压片	M5	52 x 13 x 5	6
26895	4	柱头压片	M5	52 x 13 x 5	6
26877	4	螺纹延长杆		M5 x 20	1
26878	4	螺纹延长杆		M5 x 40	2
26879	4			M5 x 60	3
26880	4	螺纹延长杆		M5 x 80	4
26882	4	螺纹延长杆		M5 x 100	4
26883	4	螺纹延长杆		M5 x 120	5
26872	10	定位螺母		Φ5,2	3
26876	4	连接螺母		M5 x 15	2
26875	10	截止螺母		Φ13 x M5	2
26896	1	储存盒		200 x 180 x 30	250

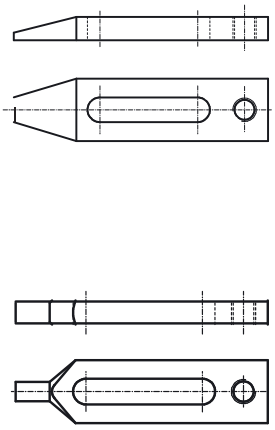

#95604 夹头配置 9, M6S (69 -PCS), 200X180X30MM

订货号	Qty.	Name	Dim.		g
26884	4	压片	M6S	45 x 16 x 6	9
26885	4	压片	M6S	65 x 16 x 6	12
26886	4	压片	M6S	85 x 16 x 6	15
26887	4	点压片	M6S	65 x 16 x 6	11
26889	4	柱头压片	M6S	65 x 16 x 6	11
25628	4	螺纹延长杆		M6 x 25	2
25630	4	螺纹延长杆		M6 x 50	3
25631	4	螺纹延长杆		M6 x 75	5
25632	4	螺纹延长杆		M6 x 100	6
25633	4	螺纹延长杆		M6 x 125	8
25634	4	螺纹延长杆		M6 x 150	9
26871	10	定位螺母		Φ6,4	3
25661	4	连接螺母		M6 x 18	3
26873	10	截止螺母		Φ16,7 x M6S	4
26896	1	存储盒		200 x 180 x 30	250

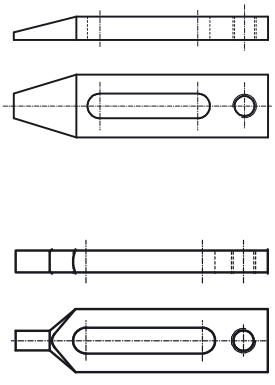

夹紧套件 (75-pcs):

夹紧套件		10	11	12	13	
尺寸		M6	M8	M10	M12	
#		95148	95149	95150	95152	
名称	Qty.	Nr.	Nr.	Nr.	Nr.	Dim
阶梯块	2	94442	94442	94442	94442	22-51
阶梯块	2	94444	94444	94444	94444	39-107
阶梯块	1	94445	94445	94445	94445	72-208
延长阶梯块	4	25693	25693	25693	25693	100
步式压片	4	25643	25646	25709	25712	100
步式压片	4	25644	25647	25710	25713	150
步式压片	4	25645	25648	25711	25715	200
截止螺母	4	25772				M6 ϕ32x8
	4		25774			M8 ϕ32x8
				25775		M10 ϕ42x10
					25776	M12 ϕ42x10
		25661				M6 18
连接螺母	10		25663			M8 24
				25716		M10 30
					25717	M12 36
		25117	25119	25120	25121	M6/M8/M10/M12
定位螺母	10	25628	25636	25695	25702	25
螺纹延长杆	4	25630	25637	25696	25703	50
螺纹延长杆	4	25631	25638	25697	25704	75
螺纹延长杆	4	25632	25639	25698	25705	100
螺纹延长杆	4	25633	25640	25699	25706	125
螺纹延长杆	4	25634	25641	25700	25707	150
螺纹延长杆	4	25720	25720	25720	25720	80x360x450
重量 g	1	4600	4600	5200	5500	

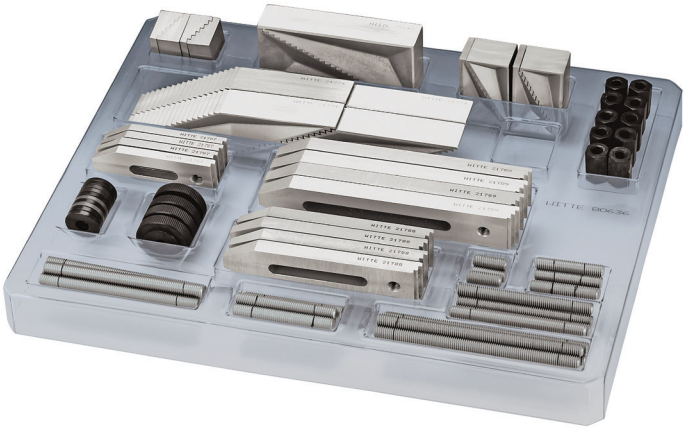

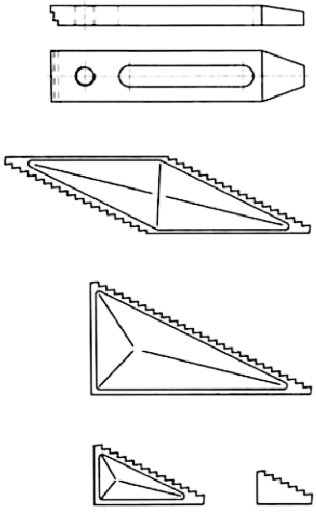

旋转夹紧件

订货号	Sys tem	M	g
95276	16	4	10
95277	25	6	34
95278	40	8	164

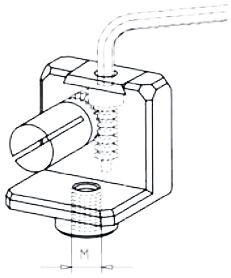

回转块

订货号	Sys tem	g
26283	16	4
26285	25	16
26286	40	66

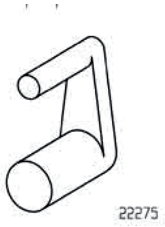

匝带

订货号	Sys tem	Meter
00048	16	5
00047	25/40	5

千分表架 AF16, 16X16X32, 8G

订货号	Sys tem	bxbxh	g
94551	16	16x16x32	8

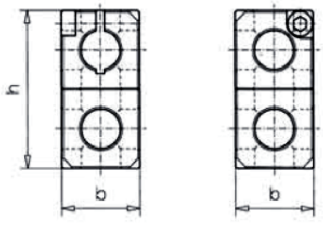

千分表固定座

订货号	Sys tem	M	ϕ	a	g
95291	25	6	8	21	27
95292	40	8	8	21	77

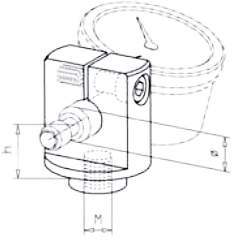

垫块
材料高强度航空铝
其他尺寸及特殊要求可制作

垫块, 25

订货号	hxbxl	g
27142	75x125x100	979
24323	75x125x200	2091
24325	75x125x400	3901
24326	75x125x600	5992

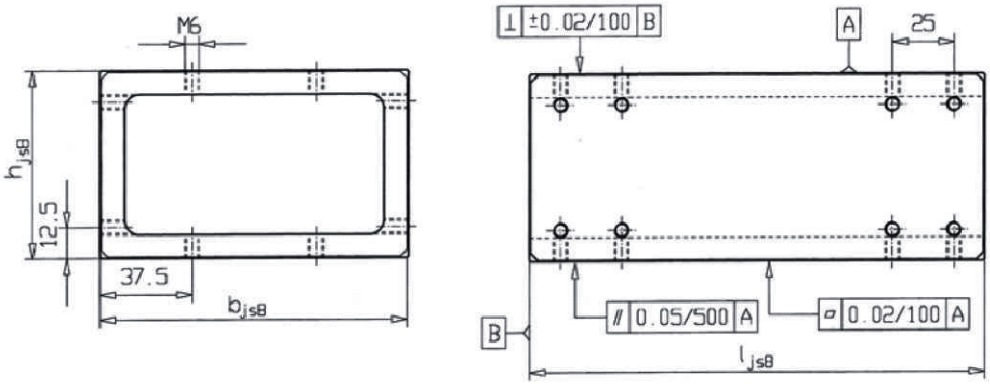

垫块 25

订货号	hxbxl	g
27139	100x150x125	3065
27140	100x150x175	4350
24327	100x150x250	6249
24328	100x150x350	9000
24329	100x150x500	12900

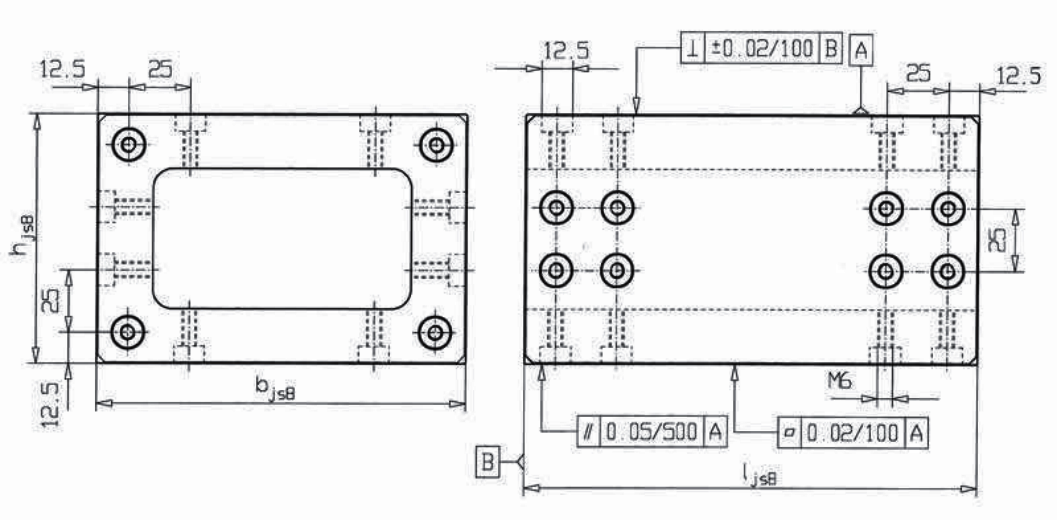

螺纹连接.

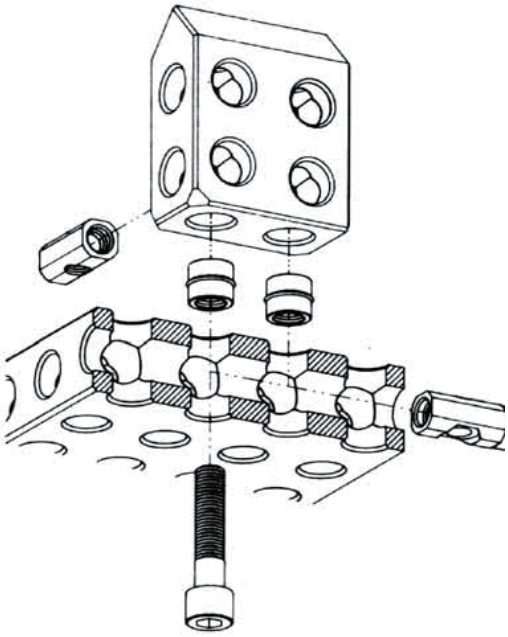

螺钉和定位套结合方式

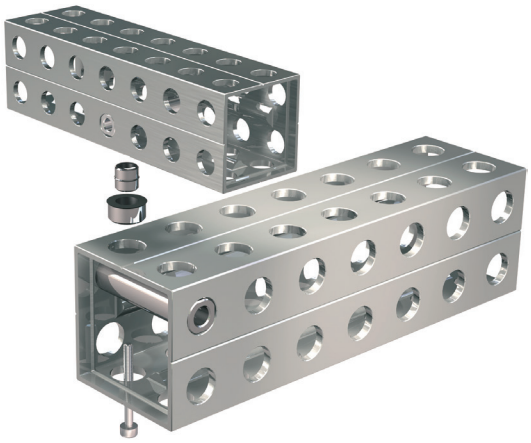

不同系统可以通
过转换套连接

两双排方梁 90° 对接

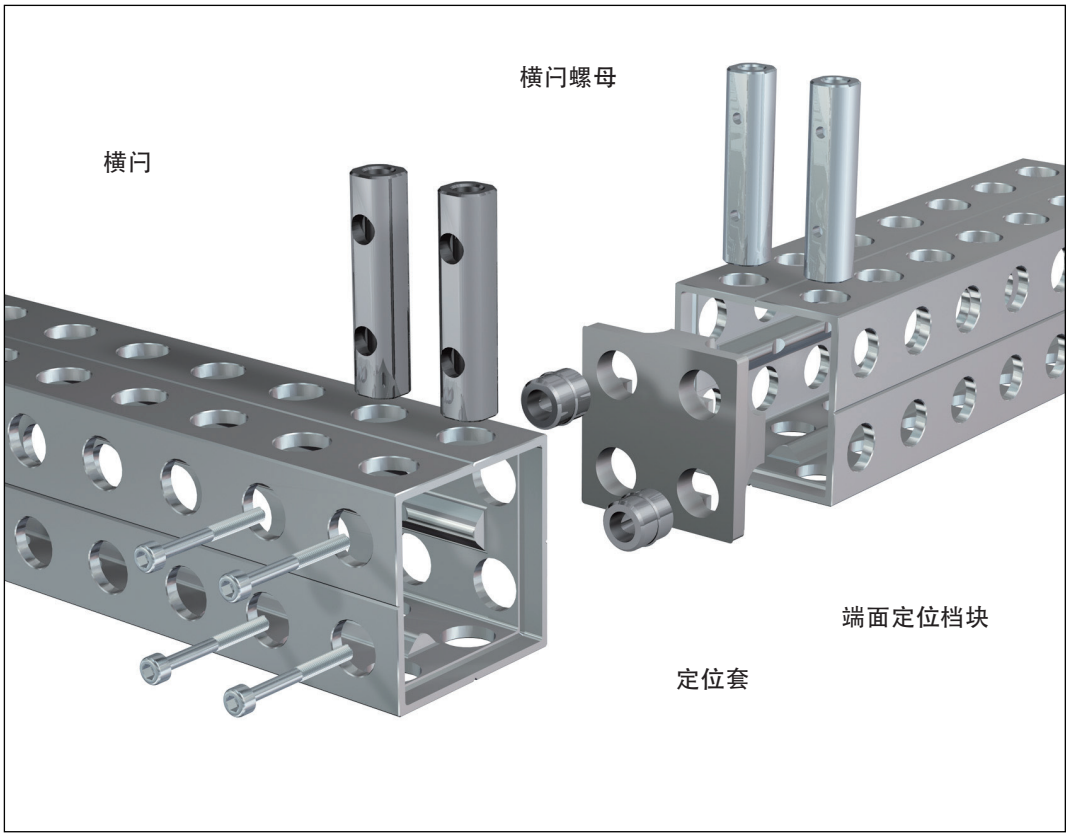

快速连接件

对需要快速,不断变换的支架我们建议用快速连接系统.
快速定位键可以很快地将模块定位,并通过快速锁紧件旋转一定角度将模块连接打紧.

旋转扭矩适当,不要过大避免定位键锁紧头断裂.

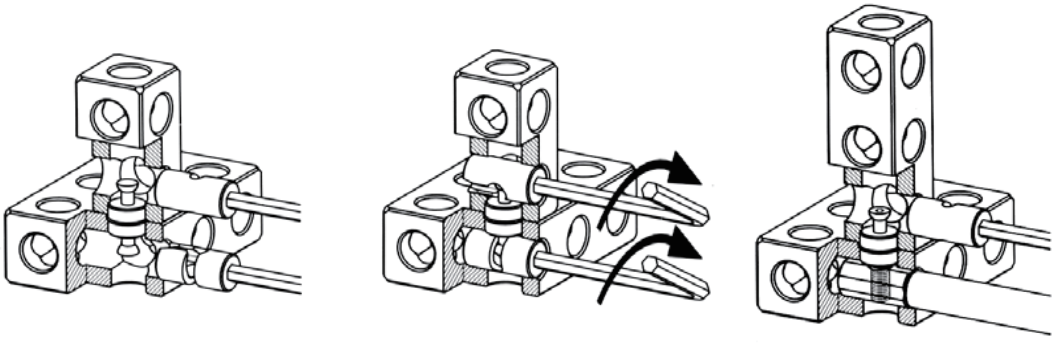

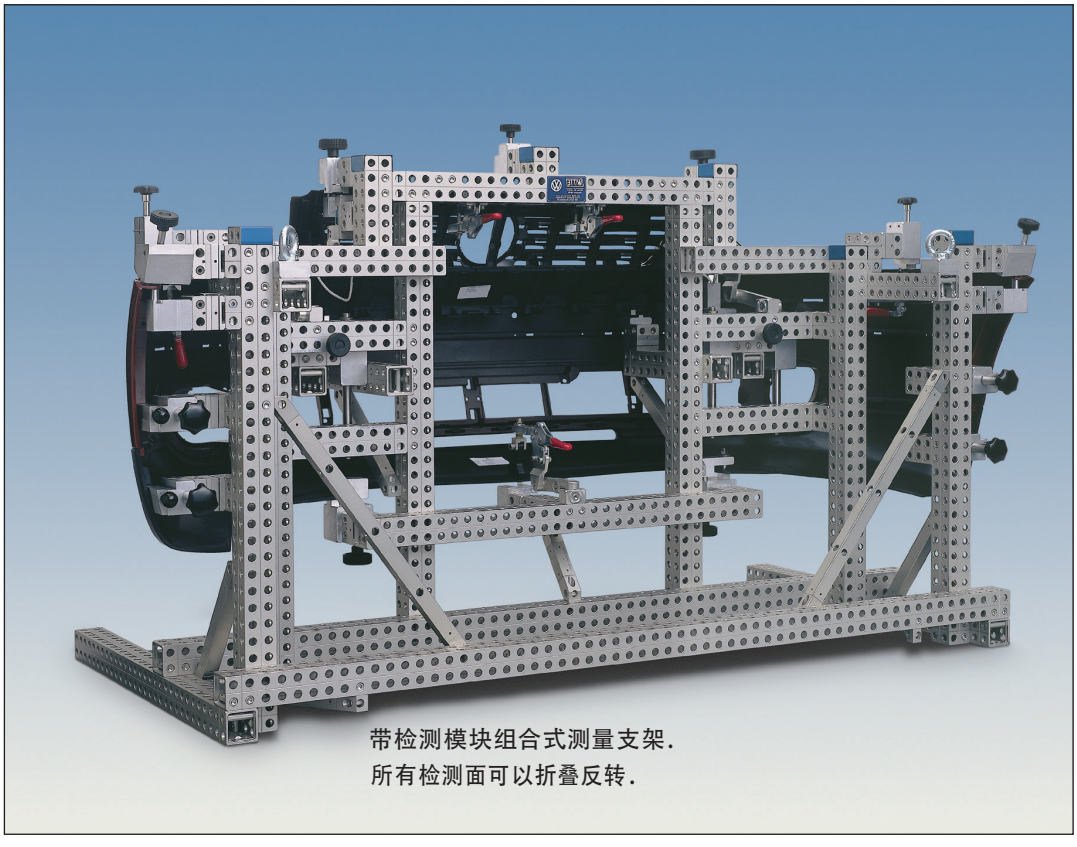

带检测模块组合式测量支架.
所有检测面可以折叠反转.

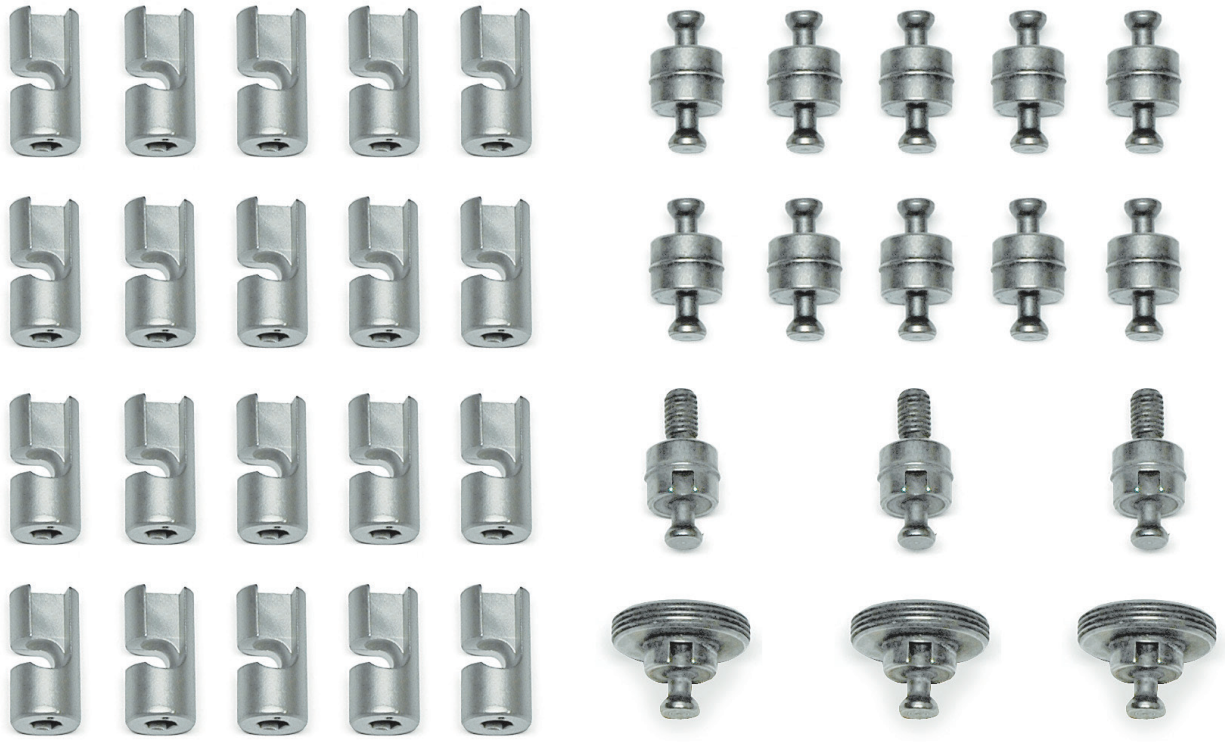

小型快速定位套件图例

快速锁紧件

短型

订货号	Sys tem	WAF	ϕ	l	g
27435	16	3	8	16	4
27423	25	5	12,5	25	13
27447	40	8	20	40	57
31690	50	10	25	50	75

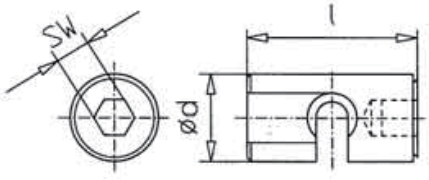

快速锁紧件

长型

订货号	System	WAF	ϕ	l	g
27430	25	5	12,5	50	37
24054	40	8	20	80	138
31625	50	10	25	100	299
32957	50	10	25	150	450

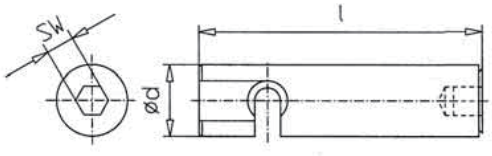

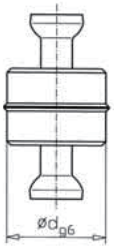

快速定位件

订货号	System	Φ	g
27431	16	2x8	3
27403	25	2x12,5	12
27443	40	2x20	47
31688	50	2x25	60

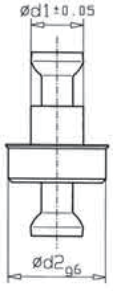

定位转换连接件 1D,2D

订货号	System	Φ1	Φ2	g
27433	16	4	8	2
27409	25	6,7	12,5	8
27444	40	10,7	20	33
33285	50	13,7	25	45

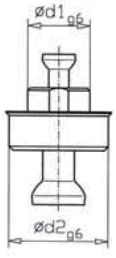

定位转换连接件

订货号	System	Φ1	Φ2	g
23987	25/16	8	12,5	15
27673	40/25	12,5	20	30
33287	50/40	20	25	38
36084	50/25	12,5	25	58

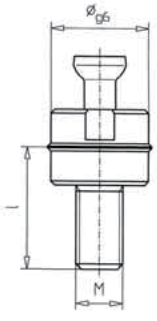

转换连接件

订货号	System	M	Φ	l	g
27434	16	4	8	10,2	3
27406	25	6	12,5	16	12
27446	40	10	20	25, 5	51
32501	50	12	25	32	65

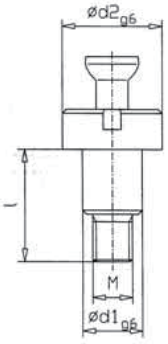

转接件 AF40, 30G

订货号	Sys tem	M	Φ1	Φ2	l	g
28997	40	8	12	20	22,5	30

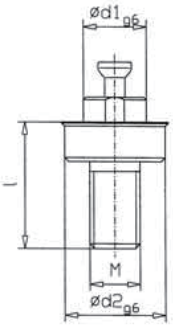

定位转换件

订货号	Sys tem	M	Φ1	Φ2	l	g
27872	25/16	6	8	12,5	16	2
27873	40/25	10	12,5	20	25,5	33
64192	50/25	12	12,5	25	32	53
33106	50/40	12	20	25	32	53

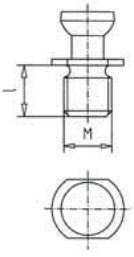

转接连接件

订货号	Sys tem	M	l	g
24002	16	4	4,5	1
25370	25	6	6,5	2
24009	40	10	10,5	10
31689	50	12	13	16

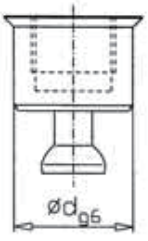

角板定位连接件

订货号	System	Φ	g
29695	16	8	3
29696	25	12,5	10
29697	40	20	50
31776	50	25	60

螺纹转接件

订货号	System	M	ϕ	l	g
30376	16	4	8	6,7	5
30377	25	6	12,5	10,5	10
30378	40	10	20	16,8	20
33248	50	12	25	21	30

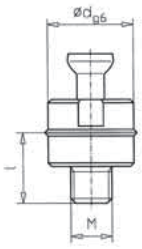

螺纹连接件(卡盘用)

订货号	System	M	ϕ	l	g
30380	16	4	8	3,5	5
30272	25	6	12,5	5,5	10
64413	25	1/4"-20	12,5	12	15
64415	25	3/8"-16	12,5	12	15
61175	25	8	12,5	6	10
64414	25	8	12,5	12	15
30381	40	10	20	8,8	20
32829	50	12	25	11	30
41020	50	12	25	20	32

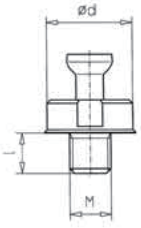

螺纹转换连接件

订货号	System	M	ϕ1	ϕ2	l	g
39600	16/25	4	8	12,5	10,2	4
33529	25/40	6	12,5	20	16	33
39601	40/50	10	20	25	25,3	53
39544	25/50	6	12,5	25	16	45

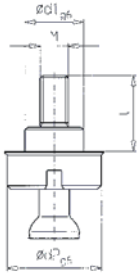

转换连接件 1D 2D AF25 M 6

订货号	System	M	ϕ1	ϕ2	l	g
30619	25	6	6,7	12,5	16	8

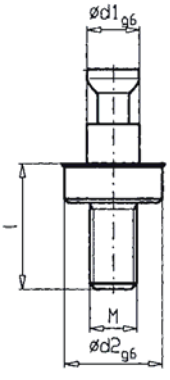

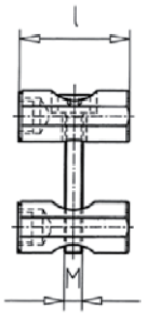

螺纹连接套件

eco 订货号 #	classic 订货号	Sys tem	M	l	g
AF 16					
110981	95224	16	4	16	14
AF 25					
110985	95227	25	6	25	20
110987	97035	25	6	50	30
110990	96663	25	6	75	50
AF40					
110992	95230	40	8	40	66
110993	95231	40	10	40	85
110994	95232	40	12	40	93
110997	96194	40	10	80	176
110999	96637	40	10	120	358
AF50					
111001	97371	50	12	50	120
111004	97313	50	12	100	230
111006	97315	50	12	150	350

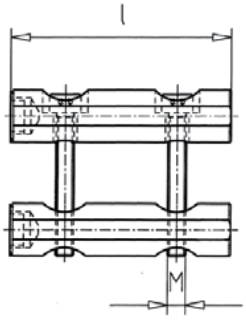

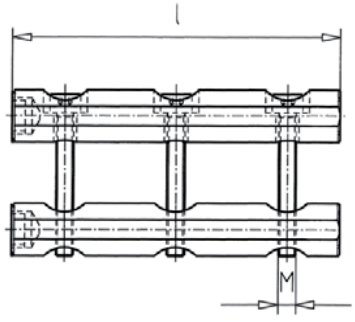

Classic 样式：用于模块快速精确定位.
Eco 样式：用于固定式测量支架,内不含螺纹套,侧面无内螺纹用于拆装

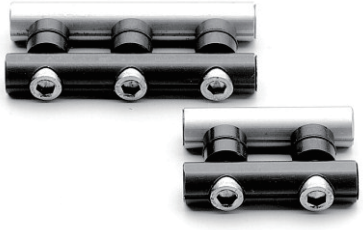

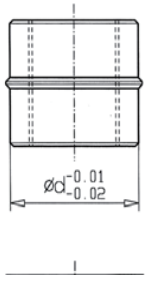

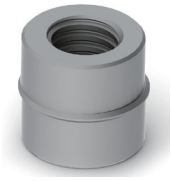

环形定位套

环形倒角.

订货号	System	ϕ	g
25488	16	8	1
25234	25	12,5	2
25057	40	20	9
31544	50	25	20

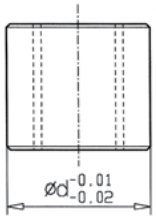

定位套

订货号	System	ϕ	g
25487	16	8	1
25235	25	12,5	2
25108	40	20	9
31545	50	25	20

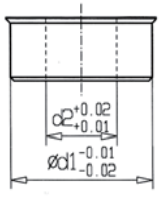

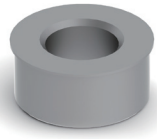

转换套

订货号	System	ϕ2	ϕ1	g
26112	40/16	8	20	7
25948	25/16	8	12,5	1
25058	40/25	12,5	20	5
31772	50/25	12,5	25	10

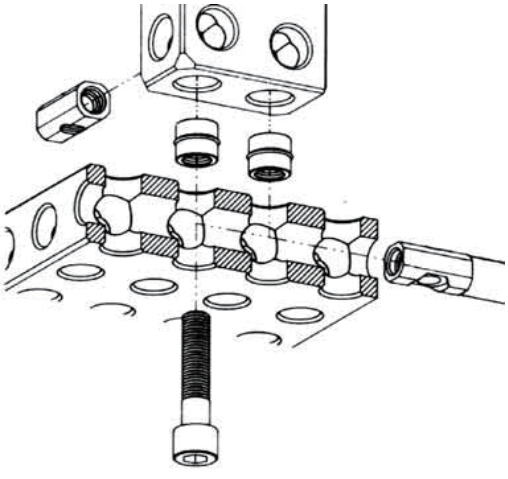

螺纹连接方式分解图如左图

ALUFIX TOOLS

Alufix 标准模块专用工具.

#96161 工具套件
Alufix 16 (5-pcs)

comprising of:

订货号	Qty.	Name
95134	1	定位杆
95787	1	延长杆 WAF 3
25748	1	扳手 14/17
95719	2	旋转起子 32/42

#96162 工具套件
Alufix 25 (10-pcs)

comprising of:

订货号	Qty.	Name
95030	1	定位杆
95014	1	把手 112,5
95015	2	延长杆 150
12417	1	内六角头 WAF 3
12416	1	内六角头WAF 4
12415	1	内六角头 WAF 5
25748	1	扳手 14/17
95719	2	旋转起子32/42

#96163 工具套件
Alufix 40 (10-pcs)

comprising of:

订货号	Qty.	Name
95031	1	定位杆
94918	1	把手 112,5
94913	1	延长杆 200
94916	1	延长杆 300
12371	1	内六角头 WAF 6
10485	1	内六角头 WAF 8
10486	1	内六角头 WAF 10
21820	1	扳手 14/17
81118	2	旋转起子 32/42

#97070 工具套件
Alufix 50 (10-pcs)

comprising of:

订货号	Qty.	Name
97410	1	定位杆
94918	1	把手112,5
94913	1	延长杆 200
94916	1	延长杆 300
12371	1	内六角头 WAF 6
12372	1	内六角头WAF 8
12373	1	内六角头t WAF 10
27931	1	扳手 17/23
95719	2	旋转起子 32/42

扭力扳手

扭力可调

订货号	Sys tem	rec. Torque	g
97751	16	3N/m	310
115666	25	5N/m	310

包含内六角头 3, 4 , 5 mm规格.

通过内六角工具调整扭力

扭力扳手

固定扭力扳手

订货号	Sys tem	Torque	g
96874	16	5N/m	310
96876	25	10N/m	310
96877	40	25N/m	310
97691	50	30N/m	310

为了达到良好的连接状态,建议不要超过准许扭力范围

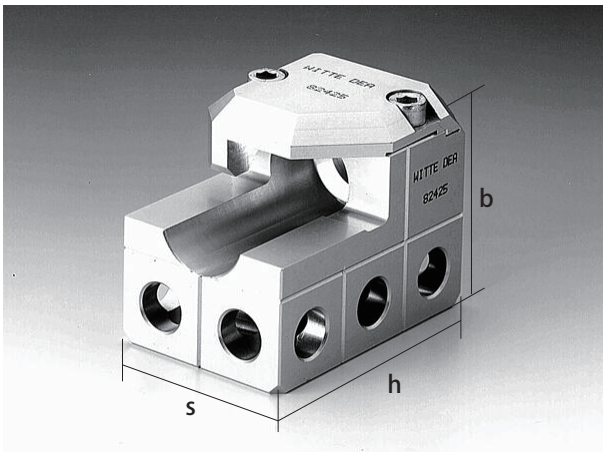

DEA-FIVE 转换基座 V1

订货号	System	hxbxs
97251	16	80x55x48 V1
97262	25	75x60x50 V1
97279	40	120x80x80 V1

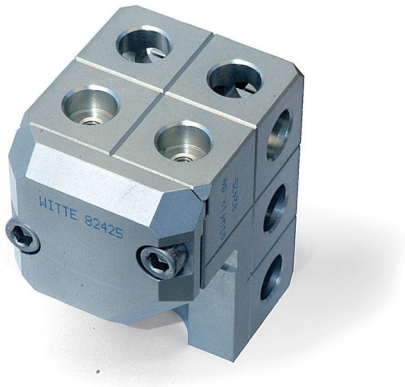

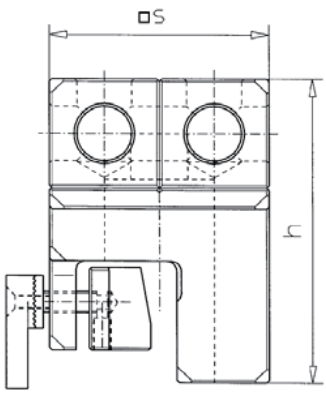

DEA-FIVE 转换基座 V2

订货号	System	hxs xs
97296	25	70x50x50 V2
97895	40	80x80x80 V2

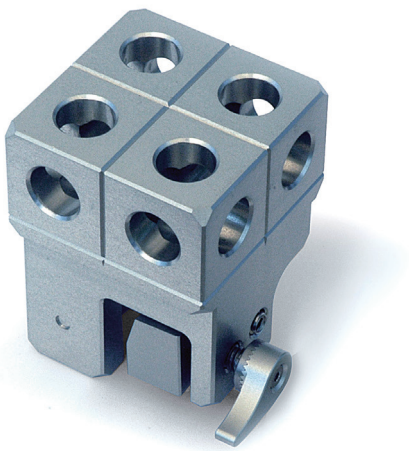

Dea-Five-可调节转换基座

订货号	System	h	s	b	g
108784	25	70	50	50	220

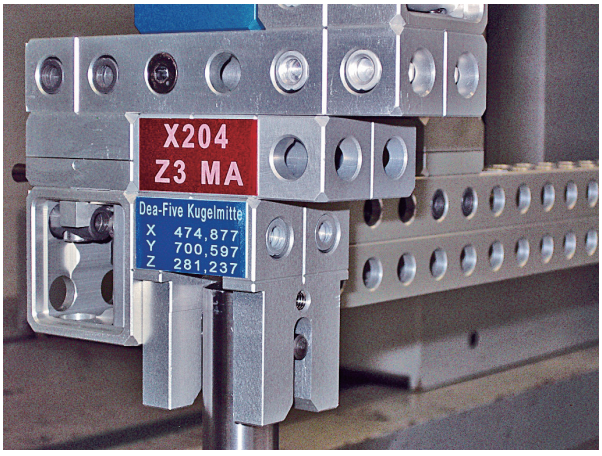

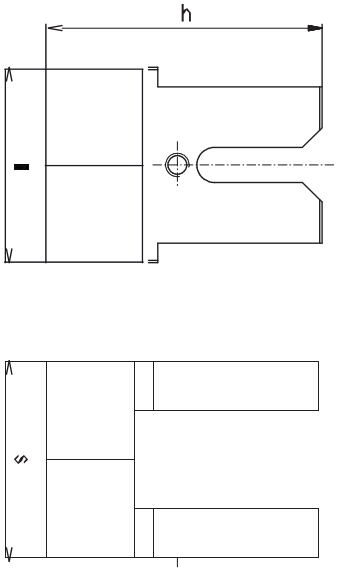

DEA-FIVE 夹紧机构 V2

订货号	System	lxbxh	d
106953	25	76x25x50	30
106778	25	76x25x50	40
106781	40	76x25x65	30
113069	40	76x25x65	40

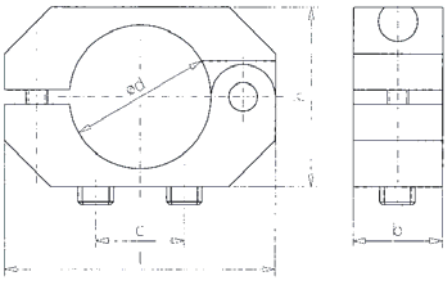

Alufix-DEA-FIVE 转接基座头

订货号	System	h	d
96798	25	86	12,7
114978	25	87,5	12,7

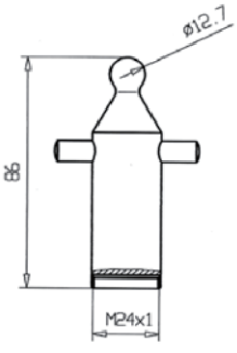

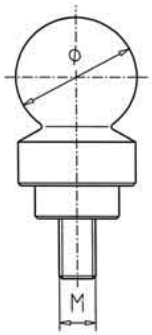

参考球

订货号	AF	ϕ	M	Material	g
33516	25	18	6	Alu	15
38981	25	18	6	Steel	29
39549	40	27	10	Alu	80
39550	40	27	10	Steel	170
98078	50	36	12	Alu	140
99526	50	36	12	Steel	320

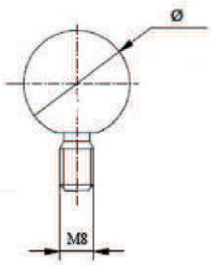

参考球

订货号	ϕ	Material	g
40297	25	Stahl	155

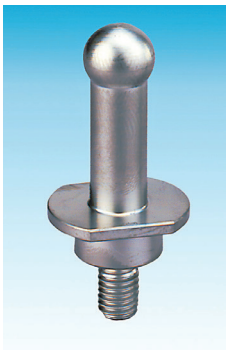

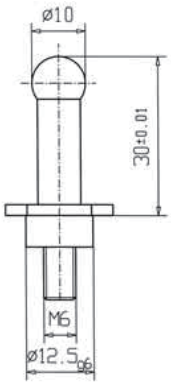

球型支撑

订货号	g
29653	24

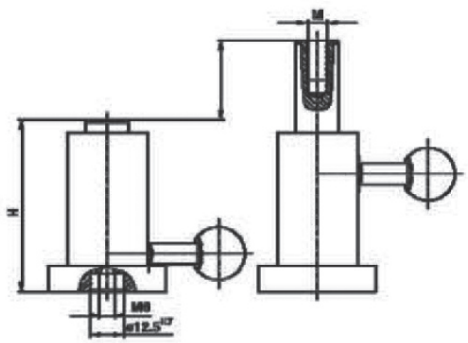

升降器

订货号	H	shift	M
96464	63	30	8

ALUFIX

单面孔基板

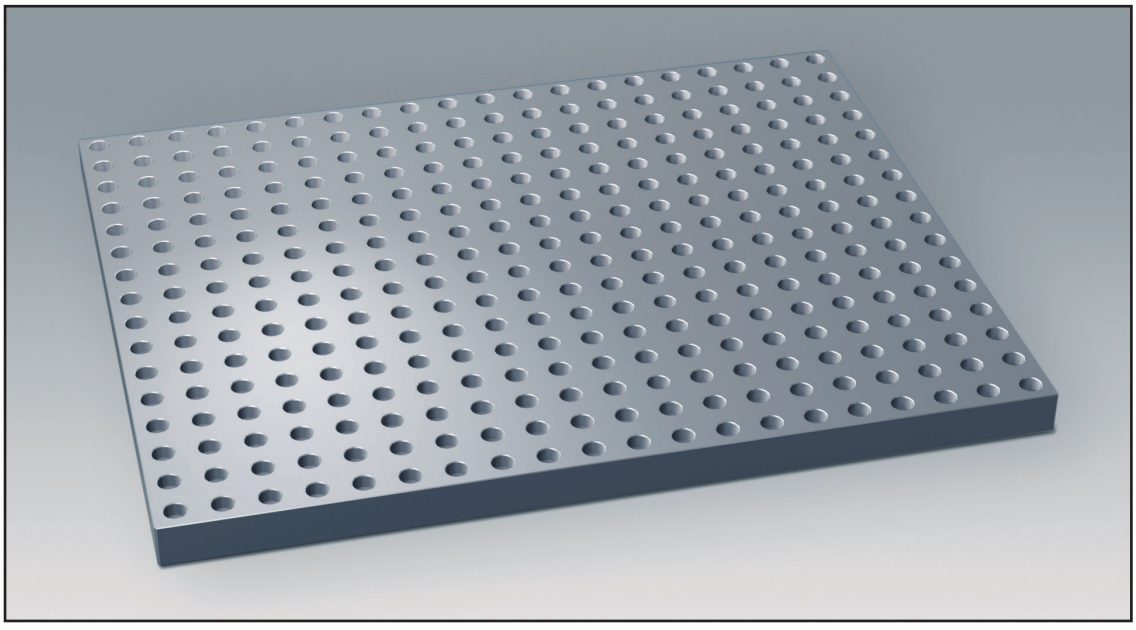

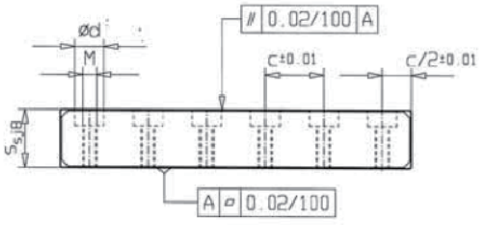

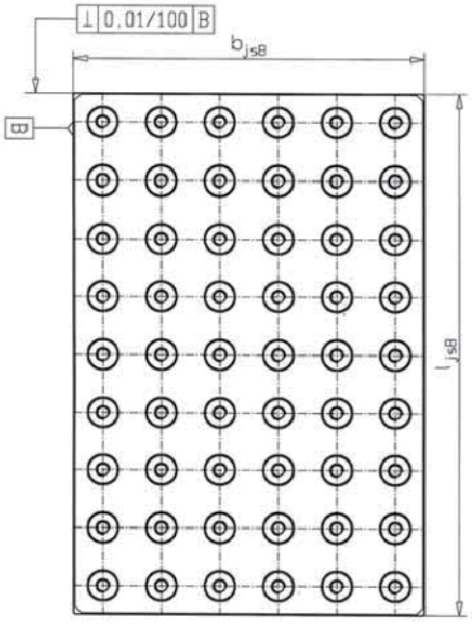

表面：阳极氧化处理
我们供应的零件经阳极氧化处理以达到高端力学要求。

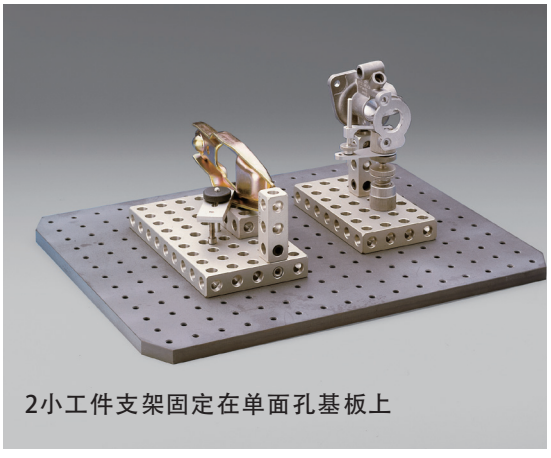

2小工件支架固定在单面孔基板上

AF 16

单面孔基板

Alufix 16

c=16, d=d8H7/M4

订货号	s x b x l	kg
24355	16 x 128 x 256	1,5
24356	16 x 160 x 320	2,2
24358	16 x 192 x 256	2,2
24359	16 x 192 x 384	3,3
24360	16 x 256 x 320	3,6
24361	16 x 256 x 384	4,3
24362	16 x 320 x 320	4,5
24363	16 x 320 x 640	5,0
24365	16 x 384 x 384	6,5
24366	16 x 384 x 512	8,6

AF 40

单面孔基板

Alufix 40

c=40, d=d20H7/M10

订货号	s x b x l	kg
24367	40 x 320 x 640	22,6
24368	40 x 400 x 800	35,3
24438	40 x 480 x 640	33,9
24439	40 x 480 x 960	50,8
24441	40 x 640 x 800	56,4
24443	40 x 640 x 960	67,6
24444	40 x 800 x 800	70,4
24553	40 x 800 x 1600	140
24555	40 x 960 x 960	101,2
24556	40 x 960 x 1280	135

AF 25

单面孔基板

Alufix 25

c=25, d=d12,5H7/M6

订货号	s x b x l	kg
24057	25 x 200 x 400	5,5
24058	25 x 250 x 500	8,6
24076	25 x 300 x 400	8,4
24055	25 x 300 x 600	12,4
27049	25 x 400 x 500	13,3
27052	25 x 400 x 600	16,8
24118	25 x 500 x 500	17,5
24050	25 x 500 x 1000	34,4
24051	25 x 600 x 600	24,8
24053	25 x 600 x 800	33

AF 50

单面孔基板

Alufix 50

c=50, d=d25H7/M12

订货号	s x b x l	kg
33138	50 x 400 x 400	22,0
33139	50 x 500 x 1000	69,0
33140	50 x 600 x 800	66,0
33141	50 x 600 x 1200	100,0
33143	50 x 800 x 1000	110,0
33144	50 x 800 x 1200	138,0
33145	50 x 1000 x 1000	133,0
33146	50 x 1000 x 2000	276,0
33147	50 x 1200 x 1200	198,0
33149	50 x 1200 x 1600	248,0

其他尺寸可以特殊制作

EUROFIX

气浮基板

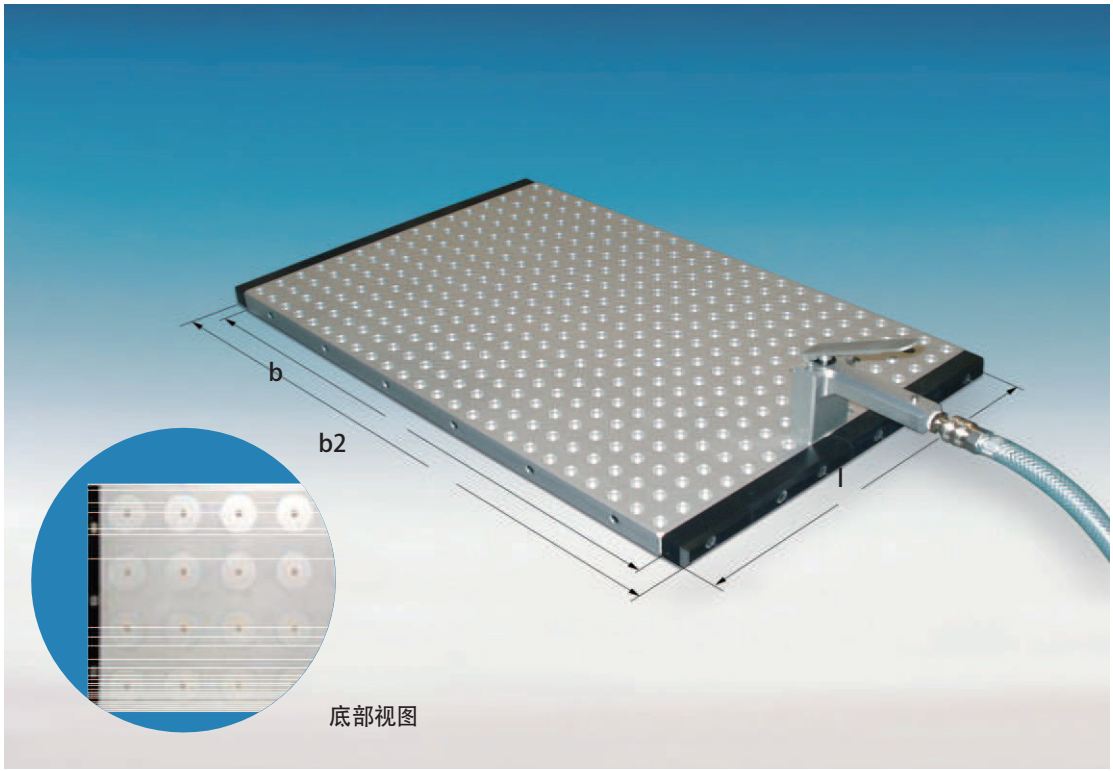

气浮基板

用于搬运和定位重型工件到三座标测量机上.气浮基板顶部设置孔系，基板底部产生一个气层,测量平台上的螺纹孔,T型或者小的缝隙可以轻松的越过至指定位置.

气源供应通过快速连接阀门和手动开关控制.

气浮基板规格

订货号	Grid	hxlxb	b2	kg
95827	25	25x300x400	450	9
95639	25	25x400x600	650	16
96941	25	25x600x600	650	19
96942	100	25x600x600	650	19

其他尺寸可特殊制作

材料:
- 高强度航空铝 F47

表面处理:
- 顶部阳极C-O处理
- 底部 PTFE 镀层

孔距参数:
- 沉孔12,5H7/M6
  间距可由 25 到 100 mm

加载能力:
- 依据测量机表面负载能力,最大200kg.

气压要求:
>3 bar

EUROFIX

移动升降搬运平台

液压升降机构,范围700-1000mm
表面HC硬化镀层处理,长边单侧设置滚轮易于将支架运送至测量机平台测量位置.

负载能力: 500kg. 负载超过200kg以上建议在测量机侧面增置一个支撑,防止在运输至平台附近重心转移造成安全隐患.

升降搬运平台顶部配置600x400mm托盘

移动升降搬运平台

订货号	Table area	Lift	kg
96695	625x675	300	75
97090	725x950	300	80

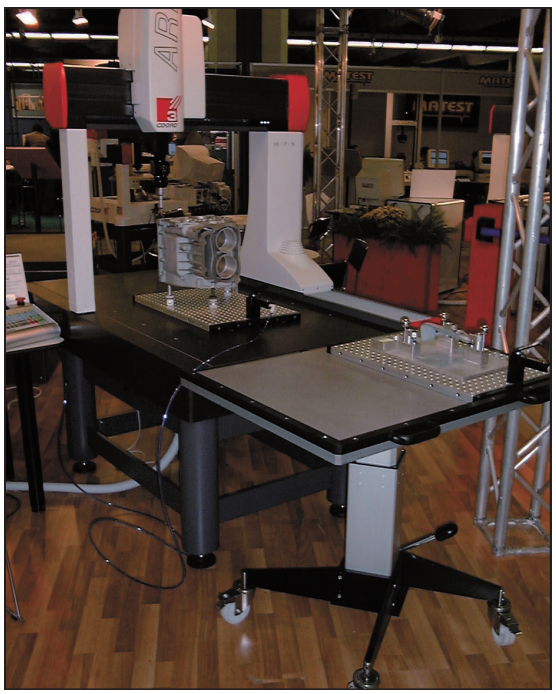

产品 #82280应用图片

产品 #81945应用图片

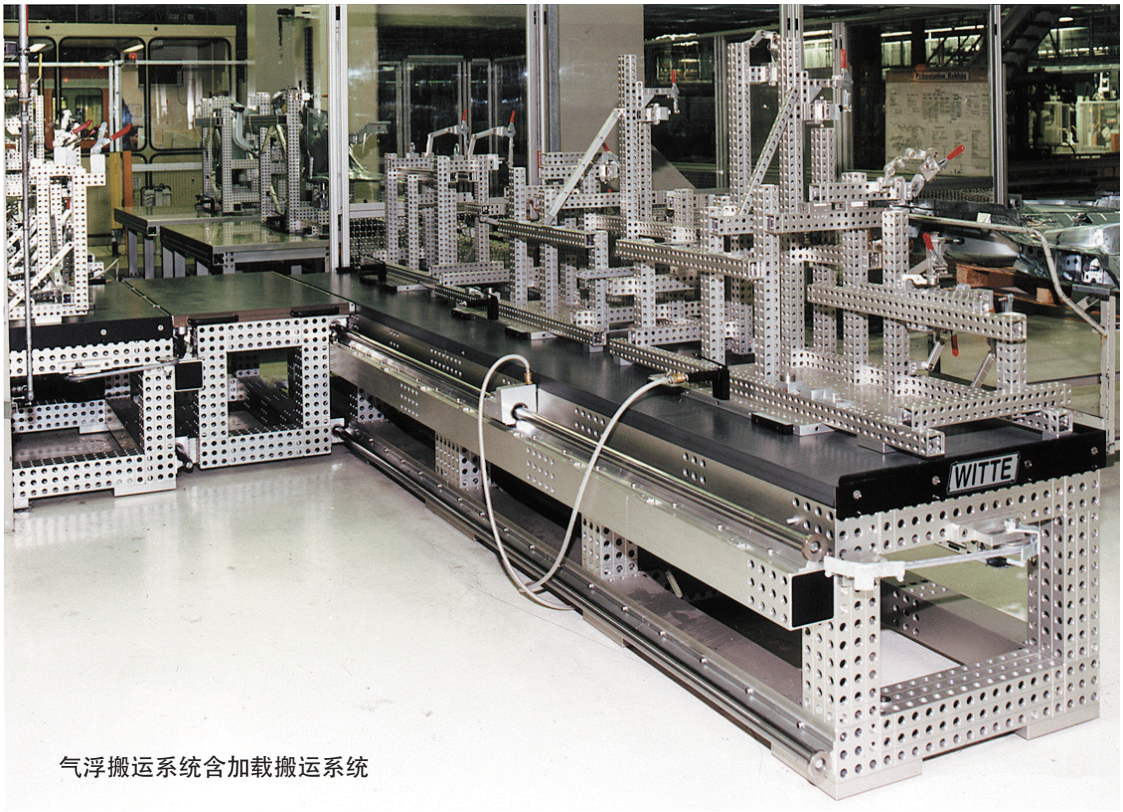

气浮搬运系统含加载搬运系统

EUROFIX

加载系统

载荷: 500 kg/m².
升降系统平面精度:
0,02/100 mm 或
0,05/500 mm

减少测量机上下料时间.加载搬运系统靠近或者连接测量机平台侧面,和汽浮板结构并用实现连续作业,应用此方案操作者可以很容易进行操作,避免由于吊运产生的安全隐患发生,可以根据工件重量,汽浮板尺寸特殊设计此上下料搬运加载系统..
此搬运加载系统高度取决于测量机平台,上表面镀铝处理,在带料区域边缘设置截止档块, 多样式上下料系统结构满足不同结构的测量机,可配置自动上下料系统或多工位待测单元系统.右图为多工位待测单元搬运系统.

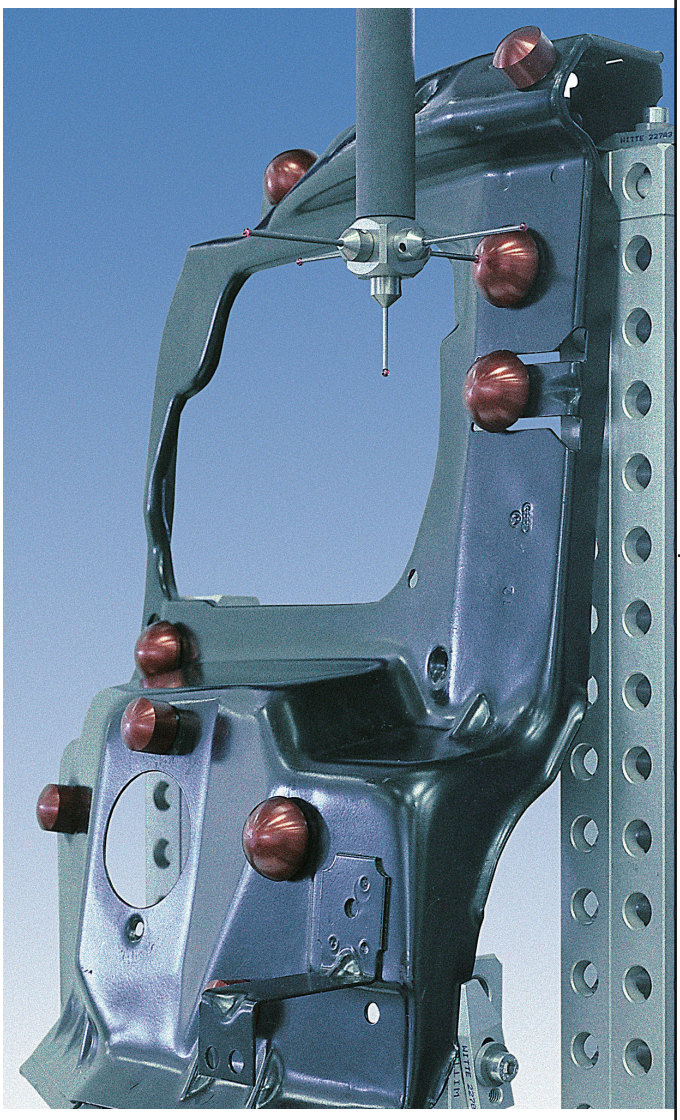

FIXINSPECT®
Measuring Accessories

Fixinspect测量附件简化并大大加快接触式和非接触式测量。所有Fixinspect附件可以固定在工件所需要测量位置上。测量附件较测量工件本身更便捷、迅速。
高精度的测量附件贴合面和测量面意味着可以通过测量此工件相应参数来反推要测量工件的相应参数。

FIX INSPECT HK
接触式测量附件

FIX INSPECT PG
光学测量附件

FIX INSPECT KR
目标框架

FIXINSPECT HK

接触式测量球

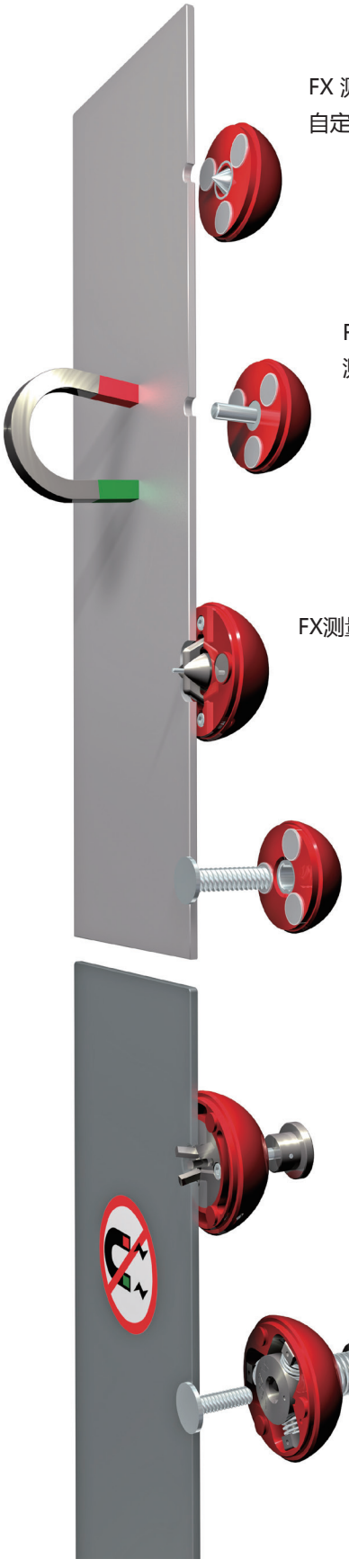

FX 测量球,测孔
自定心结构,满足不同直径孔位测量

FX测量球,通过可切换定位螺柱
测量相应尺寸孔位

FX测量球，测长腰孔自定心结构

FX测量球,内嵌钢套，用于
测量外螺纹

FX测量球,自锁紧自定心结构,
用于测量非磁性工件孔位

FX测量球,自锁紧自定心结构,
用于测量非磁性工件外螺纹

FIXINSPECT HK 测量球由高精度的半球中心孔内设置自定心结构或柱形定位螺钉构成 。
通过测量半球表面，就可以间接得出工件上的定位孔或者螺钉的精确位置。此方法比传统测量方式更加便捷快速。
FIXINSPECT® 测量半球附件可以通过可切换柱形定位螺钉快速定位到相应尺寸孔径中，通过磁力吸附在工件表面。(柱形定位螺钉尺寸间隔为0.1mm) 。
非磁性材料，半球通过打紧螺钉固定连接。
外螺纹用内嵌钢套的测量半球测量，非磁性工件通过夹爪连接。
内置磁铁的测量球可用于所有磁性工件；对于非磁性金属及塑料，使用能同时实现定心及夹紧的钉或爪测量球。
所有半球测量附件由高强度航空铝加工制成，工差满足0,02mm.表面阳极氧化发红处理，哑光。

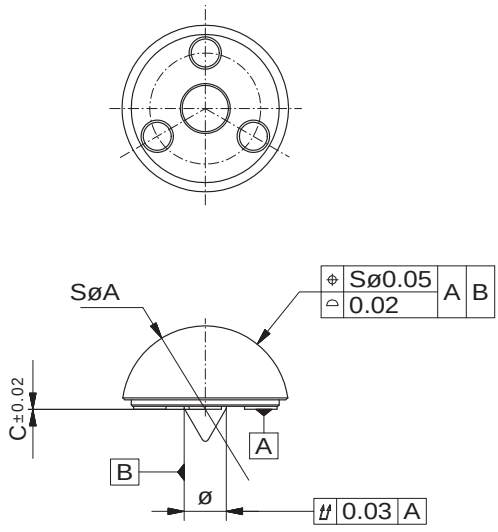

C点为球心

Fixinspect “R”测量附件的形位公差

FIXINSPECT测量附件可按需阳极化为不同颜色。
标准为红色，其他颜色需订制。

FX Adapter

磁性，自定心测量半球

订货号	A	B	C	g
100534	36	2	9	39
103236	30	4,5	8	20
105223	25	3	6	10
109064	36	8	14	44

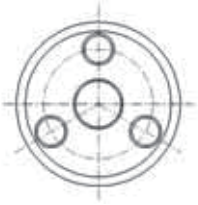

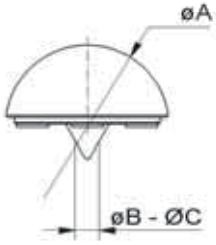

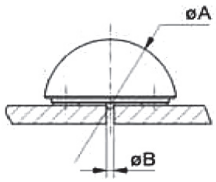

最小孔径测量

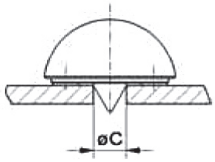

最大孔径测量

FIXINSPECT®自定心磁性测量辅助半球中心设置弹力伸缩机构。可测量2mm到9mm的孔，无须再切换螺钉螺杆。

FX Adapter

磁性，自定心单切边测量半球

订货号	A	B	C	D	g
100535	36	2	9	12	33
105139	30	4,5	8	7	21
105224	25	3	6	5	10

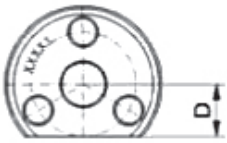

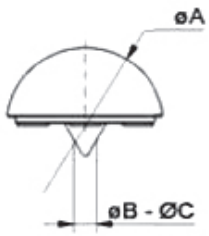

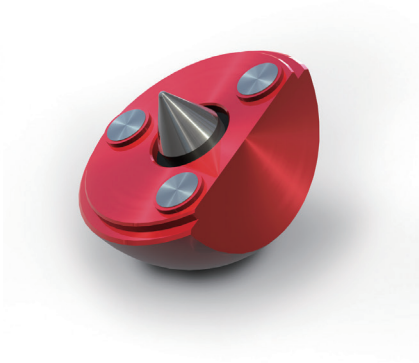

FX Adapter

磁性，自定心平行双切边测量半球

订货号	A	B	C	D	g
100536	36	2	9	20	27
105141	30	4,5	8	17,5	18
106689	25	3	6	13	10

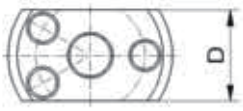

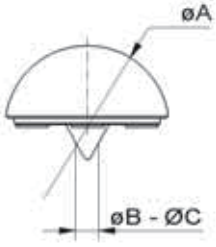

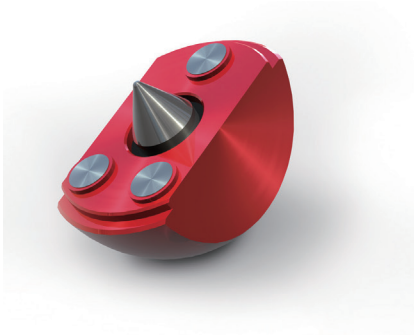

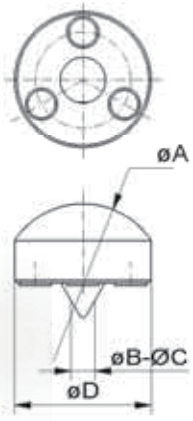

FX Adapter

磁性，自定心延长型测量半球

订货号	A	B	C	D	g
100540	36	2	9	30	30
105147	30	3	6	20	10

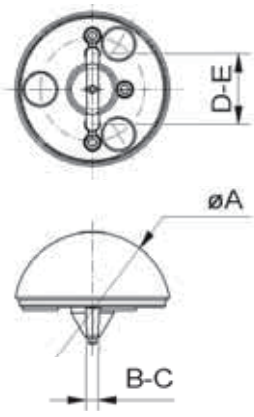

FX Adapter (DBGM)

磁性，长腰孔测量半球

订货号	A	B	C	D	E	g
332384	30	3,0	7,5	10,0	14,5	22
332385	36	4,0	8,5	12,0	16,5	36
332386	36	4,0	8,5	15,0	19,5	36
332387	36	5,0	9,5	16,0	20,5	36
332388	36	6,0	10,5	16,0	20,5	36

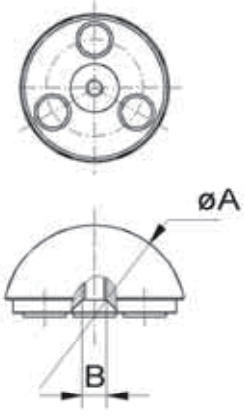

FX Adapter

磁性测量半球，M4定位螺钉

订货号	A	B	g
100065	30	M4	20
100066	25	M4	10

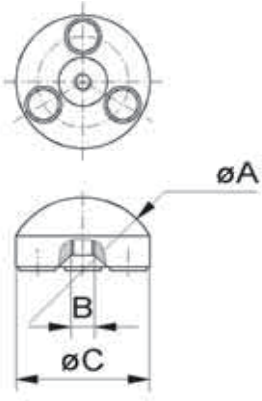

FX Adapter

磁性，延长型测量半球，M4定位螺钉

订货号	A	B	C	g
100070	25	M4	22	10

(DBGM) =多功能模型

FX Adapter

磁性单切边测量半球，M4定位螺钉

订货号	A	B	C	g
100073	30	M4	5	10
100075	25	M4	5	10

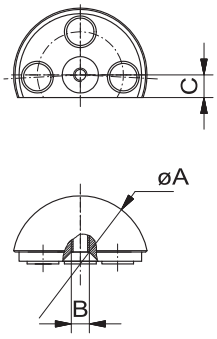

FX Adapter 90°

磁性测量半球，M4定位螺钉，90° 切角

订货号	A	B	C	g
100077	25	M4	5	10

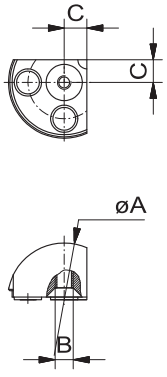

FX Adapter

磁性平行双切边测量半球，M4定位螺钉

订货号	A	B	C	g
100082	30	M4	14	12
100081	25	M4	14	8

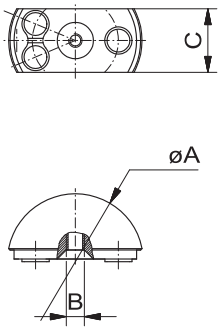

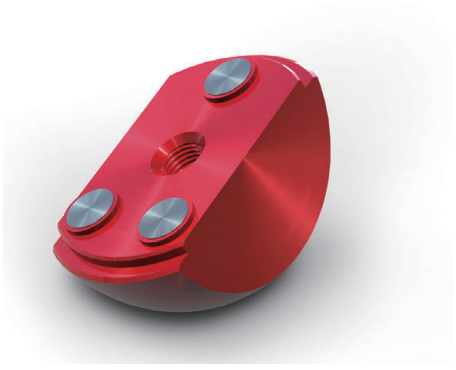

FX Adapter with ball tip

磁性盲区测点测量半球，带旋紧柄

订货号	A	B	C	D	g
100088	25	M4	16	73	50

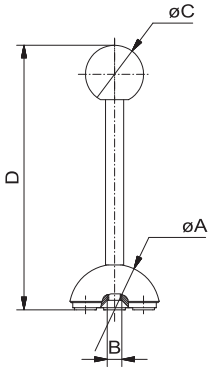

FIXINSPECT 测量附件可按需阳极化为不同颜色。
标准为红色，其他颜色需订制。

测量定位螺钉

ø2,0 - ø4,9; B=20

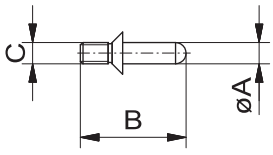

订货号	A	C	g
37819	2,0	M4	1
37820	2,1	M4	1
37821	2,2	M4	1
37823	2,3	M4	1
37824	2.4	M4	1
37825	2,5(M3)	M4	1
37826	2,6	M4	1
37827	2,7	M4	1
37828	2,8	M4	1
37830	2,9	M4	1
37831	3,0	M4	1
37832	3,1	M4	1
37833	3,2	M4	1
37834	3,3	M4	1
37836	3,4	M4	1
37837	3,5	M4	1
37838	3,6	M4	1
37839	3,7	M4	1
37840	3,8	M4	1
37841	3,9	M4	1
37843	4,0	M4	1
37844	4,1	M4	1
37845	4,2(M5)	M4	1
37846	4,3	M4	1
37847	4,4	M4	1
37849	4,5	M4	1
37850	4,6	M4	1
37851	4,7	M4	1
37852	4,8	M4	1
37853	4,9	M4	1

测量定位螺钉

ø5,0 - ø6,9; B=20

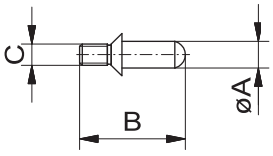

订货号	A	C	g
37854	5,0(M6)	M4	1
37856	5,1	M4	1
37857	5,2	M4	1
37858	5,3	M4	1
37859	5,4	M4	1
37860	5,5	M4	1
37861	5,6	M4	1
37863	5,7	M4	1
37864	5,8	M4	1
37865	5,9	M4	1
37866	6,0	M4	1
37867	6,1	M4	1
37869	6,2	M4	1
37870	6,3	M4	1
37871	6,4	M4	1
37872	6,5	M4	1
37873	6,6	M4	1
37874	6,7	M4	1
37876	6,8(M8)	M4	1
37877	6,9	M4	1

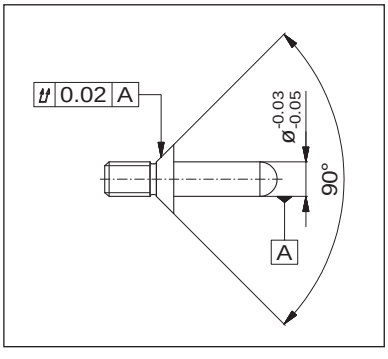

Form and position tolerances for Fixinspect "R" fixing studs

测量定位螺钉

ø7,0 - ø9,9; B=20

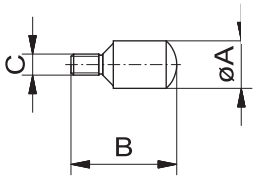

订货号	A	C	g
37878	7,0	M4	2
37879	7,1	M4	2
37880	7,2	M4	2
37882	7,3	M4	2
37883	7,4	M4	2
37884	7,5	M4	2
37885	7,6	M4	2
37886	7,7	M4	2
37887	7,8	M4	2
37889	7,9	M4	2
37890	8,0	M4	2
37891	8,1	M4	2
37892	8,2	M4	2
37893	8,3	M4	2
37895	8,4	M4	2
37896	8,5(M10)	M4	2
37897	8,6	M4	2
37898	8,7	M4	2
37899	8,8	M4	2
37900	8,9	M4	2
37902	9,0	M4	2
37903	9,1	M4	2
37904	9,2	M4	2
37905	9,3	M4	2
37906	9,4	M4	2
37908	9,5	M4	3
37909	9,6	M4	3
37910	9,7	M4	3
37911	9,8	M4	3
37912	9,9	M4	3

FIXINSPECT 测量附件可按需阳极化为不同颜色。
标准为红色，其他颜色需订制。

测量定位螺钉

ø10,0 - ø12,9; B=15

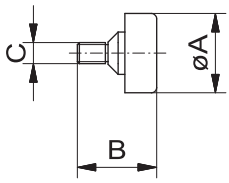

订货号	A	C	g
37937	10,0	M4	2
37938	10,1	M4	2
37939	10,2(M12)	M4	2
37941	10,3	M4	2
37942	10,4	M4	2
37943	10,5	M4	2
37944	10,6	M4	2
37945	10,7	M4	2
37946	10,8	M4	2
37948	10,9	M4	2
37949	11,0	M4	2
37950	11,1	M4	2
37951	11,2	M4	2
37952	11,3	M4	2
37954	11,4	M4	2
37955	11,5	M4	2
37956	11,6	M4	2
37957	11,7	M4	2
37958	11,8	M4	2
37959	11,9	M4	2
37961	12,0	M4	2
37962	12,1	M4	2
37963	12,2	M4	2
37964	12,3	M4	2
37965	12,4	M4	2
37967	12,5	M4	3
37968	12,6	M4	3
37969	12,7	M4	3
37970	12,8	M4	3
37971	12,9	M4	3

测量定位螺钉

ø13,0 - ø14,9; B=15

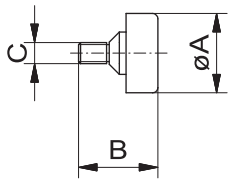

订货号	A	C	g
37972	13,0	M4	3
37974	13,1	M4	3
37975	13,2	M4	3
37976	13,3	M4	3
37977	13,4	M4	3
37978	13,5	M4	3
37979	13,6	M4	3
37981	13,7	M4	3
37982	13,8	M4	3
37983	13,9	M4	3
37984	14,0 (M16)	M4	3
37985	14,1	M4	3
37987	14,2	M4	3
37988	14,3	M4	3
37989	14,4	M4	3
37990	14,5	M4	3
37991	14,6	M4	3
37992	14,7	M4	3
37994	14,8	M4	3
37995	14,9	M4	3

双螺纹定位螺钉

M6 - M12

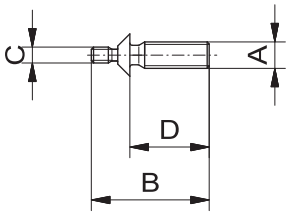

订货号	A	C	B	D	g
64388	M8	M4	15	10	3
38852	M6	M3	16	9	2
38853	M8	M3	16	9	3
38854	M10	M3	16	8	5
64922	M6	M3	18	10,7	2
64924	M8	M3	18	10,7	4
61623	M6	M4	20	12	3
61624	M8	M4	20	12	5
61626	M10	M4	20	12	10
61627	M12	M4	20	12	10
64330	M5	M3	23	15,7	2
63338	M6	M3	23	15,7	3
63339	M8	M3	23	15,7	5
63340	M10	M3	23	15,7	10
64332	M12x1,5	M3	23	15,7	10
65773	M12	M3	23	15,7	11
65530	M12x1,5	M3	49,3	40	30

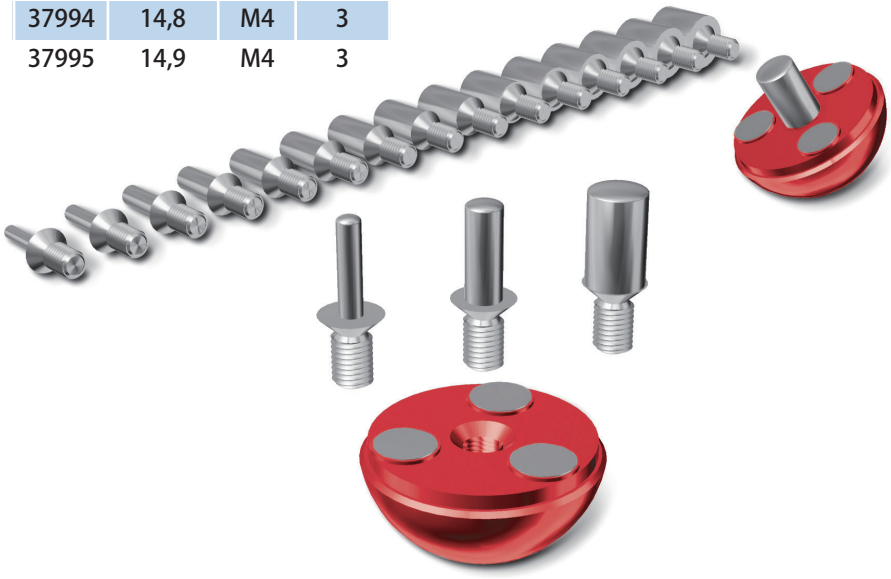

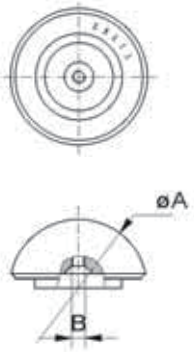

FX Adapter

螺纹

订货号	A	B	g
37772	30	M3	16
37774	25	M3	9

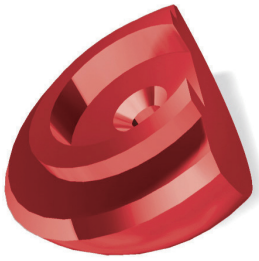

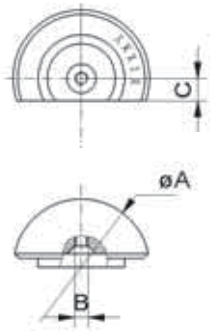

FX Adapter

螺纹，单切边

订货号	A	B	C	g
37777	30	M3	5	10
37779	25	M3	5	7

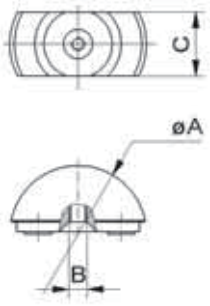

FX Adapter

螺纹，平行双切边

订货号	A	B	C	g
37781	30	M3	14	10
37784	25	M3	14	10

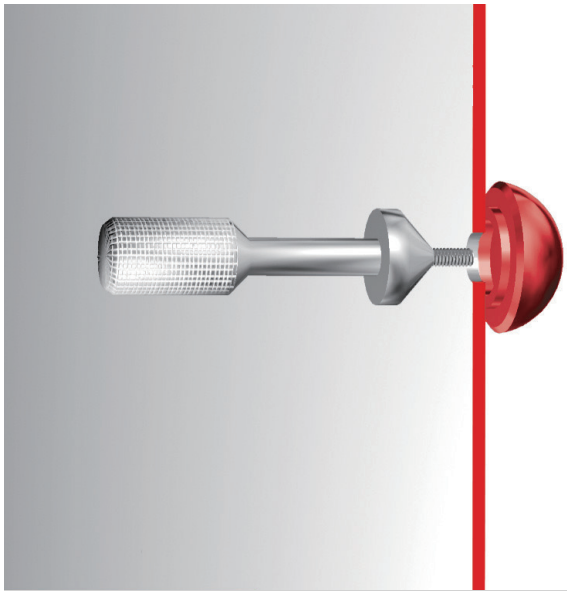

定位螺丝

自定心结构，用于带螺纹测量半球

订货号	A	B	C	D	g
37786	M3	15	60	12	30

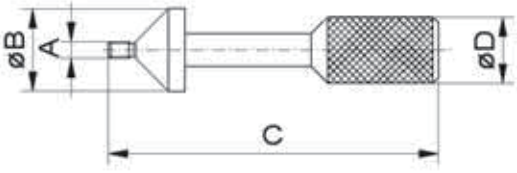

FX Adapter
磁性内嵌钢套测量半球

订货号	A	B		g
100111	25	5,1	(M5)	11
100103	30	5,1	(M5)	20
100112	25	6,1	(M6)	10
100104	30	6,1	(M6)	17
100094	35	5,1	(M5)	33
100105	30	8,1	(M8)	20
100095	35	6,1	(M6)	33
100106	30	10,1	(M10)	17
100096	35	8,1	(M8)	31
100097	35	10,1	(M10)	29

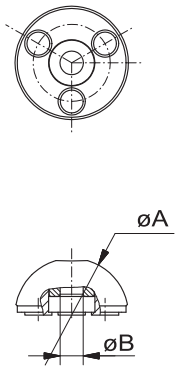

FX Adapter
磁性内嵌钢套延长型测量半球

订单号	A	B		C	g
100118	25	5,1	(M5)	22	10
100119	25	6,1	(M6)	22	10

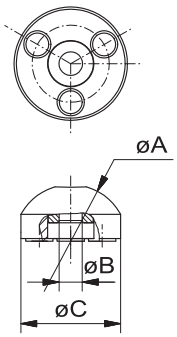

FX Adapter
非磁性测量半球，带穿透性螺牙

订货号	A	B	g
60310	30	M4	20
37790 *)	30	M5x1,5875	20
64849	30	M5	10
37791	30	M6	10
37792	30	M8	14
37793	30	M10	10
65293	25	M4	10
37799 *)	25	M5x1,5875	9
64848	25	M5	9
37800	25	M6	10
37801	25	M8	10
37802	25	M10	10

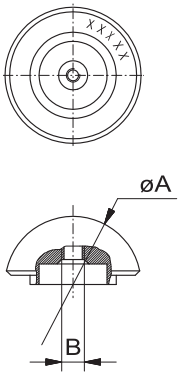

*) 用于测焊接螺纹

FIXINSPECT 测量附件可按需阳极化为不同颜色。
标准为红色，其他颜色需订制。

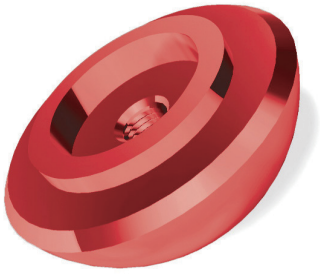

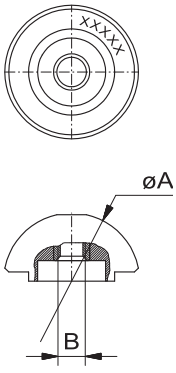

FX Adapter

非磁性内嵌钢套测量半球

订货号	A	B	g
114131	30	M4	20
114132 *)	30	M5x1,5875	20
114223	30	M5	10
113996	30	M6	10
114133	30	M8	14
114134	30	M10	10
114224	25	M4	10
114136*)	25	M5x1,5875	9
114225	25	M5	9
114137	25	M6	10
114138	25	M8	10
114139	25	M10	10

*) 用于测焊接螺纹

FIXINSPECT 非磁性筒夹式半球，用于测孔

FIXINSPECT 非磁性筒夹式半球，
用于测外螺纹

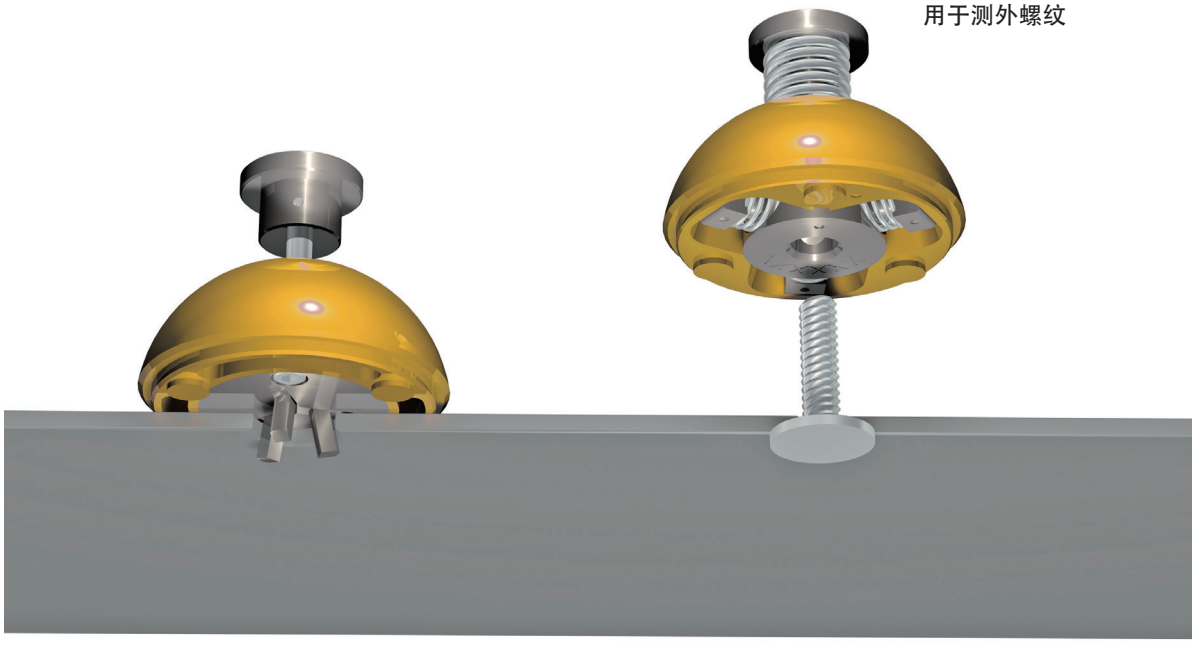

FX Adapter (DBGM)

筒夹式测量半球，用于测孔

订货号	A	B	C	g
332612	30	3,0	4,0	18
332556	30	4,0	5,0	18
332557	30	5,0	6,0	18
332558	30	6,0	7,0	18
332372	30	7,0	8,0	18
332373	36	8,0	9,5	30
332374	36	9,5	11,0	30
332375	36	11,0	12,5	30
332377	36	12,0	14,0	30

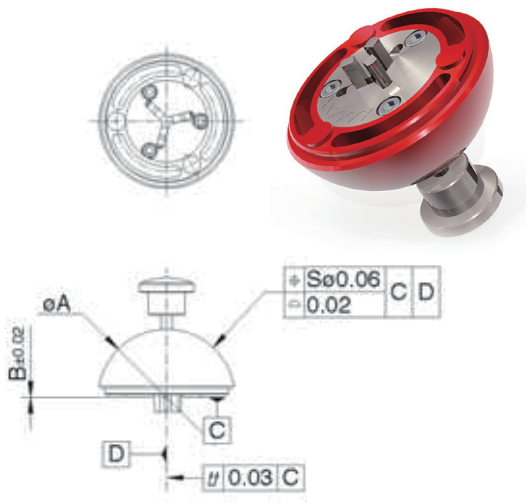

FX Adapter (DBGM)

筒夹式测量半球，用于测焊接螺纹

订货号	A	B	C	g
332378	30	2,9	4,2	19
332379	30	4,2	5,5	19
332380	30	5,6	6,9	19
332381	36	7,0	8,4	35
332382	36	8,5	10,0	35

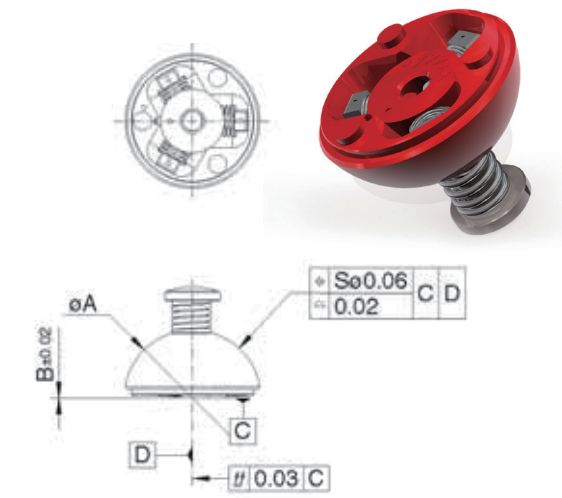

FX Adapter (DBGM)

4脚筒夹式测量半球，用于测长腰孔

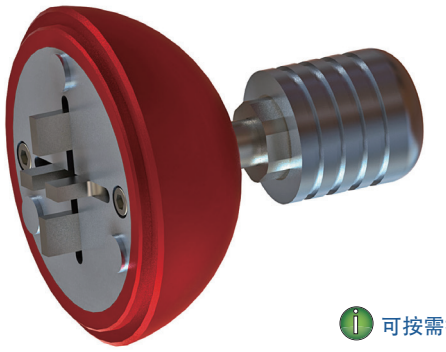

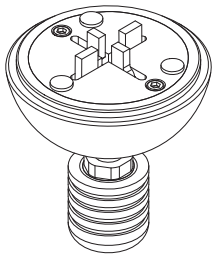

可按需提供详情和技术数据

FIXINSPECT 测量附件可按需阳极化为不同颜色。标准为红色，其他颜色需订制。

(DBGM) =多功能模型

Fixinspect® HK套件

#99946

带木制存储盒，共236件，重5.6kg，包含：

螺纹孔冲孔测量附件(M-A)

订货号	St.	Name
100065	4	M-A ø30 磁性
100066	4	M-A ø25 磁性
100070	1	M-A ø25/22 磁性
100073	1	M-A ø 30/20 磁性
100075	1	M-A ø 25/17,5 磁性
100077	1	M-A ø 25/17,5 磁性
100080	1	M-A ø 25/14 磁性
100081	1	M-A ø 30/14 磁性
100088	1	M-A ø25 磁性
37772	1	M-A ø30 螺纹
37774	1	M-A ø25 螺纹
37777	1	M-A ø30/20 螺纹
37779	1	M-A ø25/17,5 螺纹
37781	1	M-A ø30/14 螺纹
37784	1	M-A ø25/14 螺纹
37786	2	定位螺丝M3
37819	1	定位螺杆 D=2,0
↓		↓
38007	1	定位螺杆 D=15,9
37482	16	螺纹定位钉 M3/2,5
37483	2	螺纹定位钉 M4/3,3
37484	6	螺纹定位钉 M5/4,2
37485	4	螺纹定位钉 M6/5,0
37486	2	螺纹定位钉 M8/6,8
37487	2	螺纹定位钉 M10/8,5
37489	2	螺纹定位钉 M12/10,2
37490	2	螺纹定位钉 M16/14,0

焊接螺栓螺纹螺栓测量附件(M-A)

订货号	St.	Name
100094	1	M-A ø35 带钢套 d=5,1
100095	1	M-A ø35 带钢套 d=6,1
100096	1	M-A ø35 带钢套d=8,1
100097	1	M-A ø35 带钢套 d=10,1
100103	1	M-A ø30 带钢套 d=5,1
100104	1	M-A ø30 带钢套 d=6,1
100105	1	M-A ø30 带钢套 d=8,1
100106	1	M-A ø30 带钢套 d=10,1
100111	1	M-A ø25 带钢套 d=5,1
100112	1	M-A ø25 带钢套 d=6,1
100118	1	M-A ø22 带钢套 d=5,1
100119	1	M-A ø22 带钢套 d=6,1
37790	1	M-A ø30 螺纹 M5
37791	1	M-A ø30 螺纹 M6
37792	1	M-A ø30 螺纹 M8
37793	1	M-A ø30 螺纹 M10
37799	1	M-A ø25 螺纹 M5
37800	1	M-A ø25 螺纹 M6
37801	1	M-A ø25 螺纹 M8
37802	1	M-A ø25 螺纹 M10
100481	1	木箱带2个金属盘

套件中含各直径定位螺钉1个，以下含多个：
37825 Dia 2,5 M3 2x
37834 Dia 3,3 M4 2x
37845 Dia 4,2 M5 2x
37854 Dia 5,0 M6 3x
37876 Dia 6,8 M8 3x
37896 Dia 8,5 M10 2x

此套件包含各尺寸，应用广泛

FIXINSPECT 测量附件可按需阳极化为不同颜色。标准为红色，其他颜色需订制。

标记Fixinspect 附件安装位置

3D 激光指示器

可编程激光指示器可通过两种颜色，准确投射出安装在各种零件上的测量附件的轮廓。通过此技术，目标位置和测量球类型将在零件表面以绿色显示，从而避免了耗时的识别、混淆和遗漏。
移除测量附件时使用相同技术，激光换为红色。附件的数量、位置和类型可随时修改（所需信息均存放于CAD文件中）。除外形轮廓，项目编号、名称、附加信息及箭头位置（即光线接触不到的隐蔽位置）均可显示。

图示为安装有FX测量球的翼子板。
目标位置和其他信息直接投射到零件上。

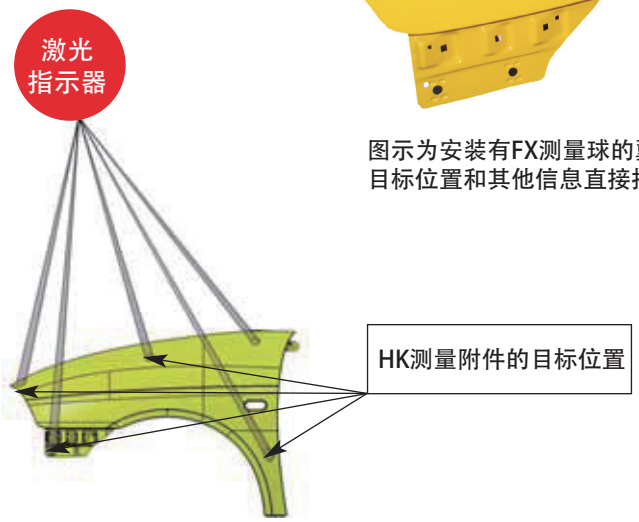

Witte-RFID

无线射频识别技术能够清晰识别并详尽存储所有相关产品及生命周期数据。数据保存在安全植入式转换器，可用电子笔写入和读取。
转换器（D=8mm x H =3mm）有500/1000/2000位数字存储量。固定信息（全球独家身份号、产品编号、名称、生产厂家、生产日期）约需100位数字。
剩余的内存可以分别写入内容（即应用程序、存放地点、检查时间间隔等）。
电子笔可连接到USB端口或通过蓝牙无线传输数据。通过标准程序或专门软件（即存储管理软件）即可在个人电脑上实现读写。
所有最小尺寸Witte Alufix组件均可在出厂前配备转换器。日后可更换旧零件。

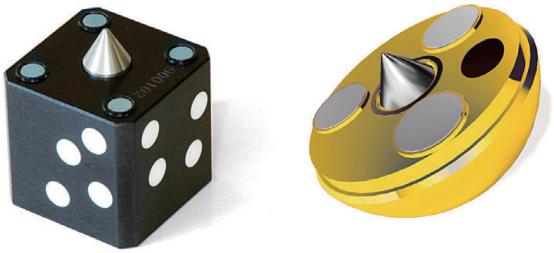

带USB界面的读写笔

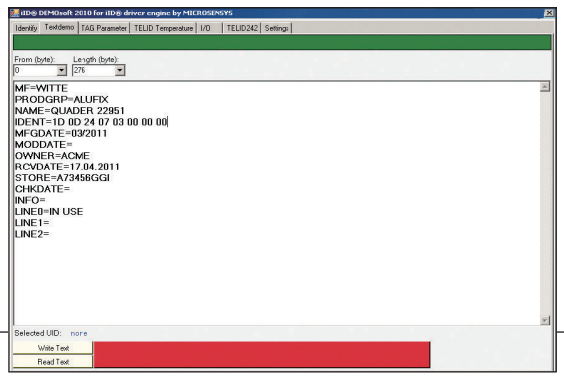

RFID芯片中独立存放的信息

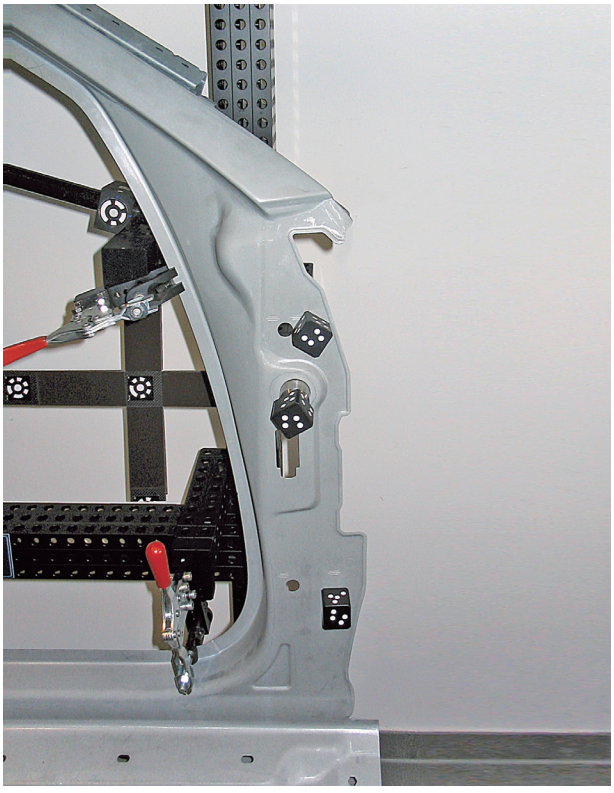

光学测量附件

Fixinspect　PG测量附件可按需安装在工件上，有用于光学测量的独立编码点阵。骰子通过磁体附着在工件上，附锥体的销或弹簧确保骰子的精确定位。特殊附件可用于工件边角。

Witte为光学测量附件开发了编码系统。

每个码表示每个骰子的5个可测量表面的点数及其阳极化处理的颜色。

代码1为黑色，代码2为红色，代码3为紫色。

可按需提供独立编码程序。

想获取更多信息，请联系我们。

我们保留技术修改的权利。

图示为Fixinspect PG测量附件实际运用

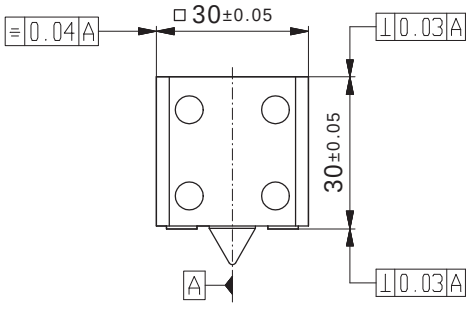

Fixinspect “R”测量附件的形位公差

图示为AICON 3D系统

PG adapter cube
自定心磁性测量立方

订货号	A	B	C	代码	g
1062120	30	2	9	1	29
1062238	30	2	9	2	29
1062356	30	2	9	3	29
1066622	30	8	14	1	29
1062240	30	8	14	2	29
1062358	30	8	14	3	29

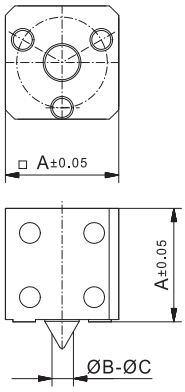

PG adapter cube
磁性测量立方，搭配定位螺钉使用

订货号	A	B	代码	g
1062119	30	M4	1	70
1062237	30	M4	2	70
1062355	30	M4	3	70

适用定位螺钉详见95-96页

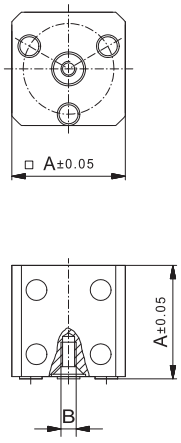

PG adapter cube
自定心筒夹式测量立方，通过推针操作

订货号	A	B	C	代码	g
1062138	30	2,5	4,5	1	80
1062256	30	2,5	4,5	2	80
1062374	30	2,5	4,5	3	80

订货号	A	B	C	代码	g
1062139	30	4,5	6,5	1	80
1062257	30	4,5	6,5	2	80
1062375	30	4,5	6,5	3	80

订货号	A	B	C	代码	g
1062140	30	6,5	8,5	1	80
1062258	30	6,5	8,5	2	80
1062376	30	6,5	8,5	3	80

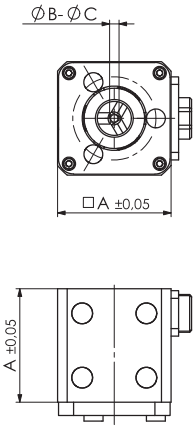

带夹测孔版本按需订制

按需订制特殊型号/独立编码，
如点的布局。需技术变更。

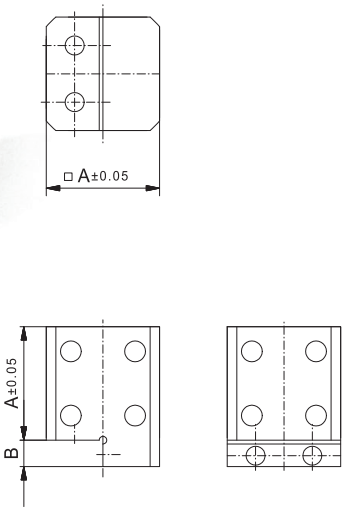

PG adapter cube

磁性测量立方，安装于工件边缘

订货号	A	B	代码	g
1062123	30	7	1	82
1062241	30	7	2	82
1062359	30	7	3	82
1062129	30	25	1	104
1062247	30	25	2	104
1062365	30	25	3	104

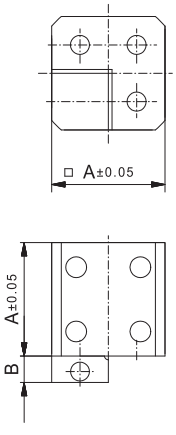

PG adapter cube

磁性测量立方，用于直角投影

订货号	A	B	代码	g
1062124	30	7	1	78
1062242	30	7	2	78
1062360	30	7	3	78
1062130	30	25	1	88
1062248	30	25	2	88
1062366	30	25	3	88

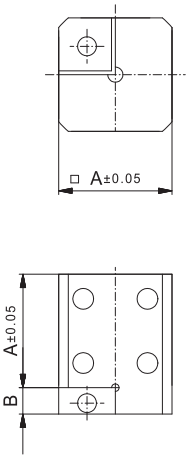

PG adapter cube

磁性测量立方，用于直角凹座

订货号	A	B	代码	g
1062125	30	7	1	84
1062243	30	7	2	84
1062361	30	7	3	84

PG adapter “dodecahedron”

正十二面体，定位孔Dia 8 H7

订货号	A	B	C	g
334836	50	42	5,5	135

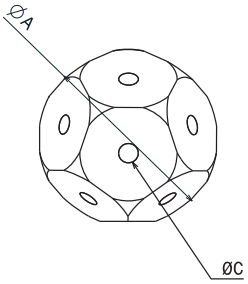

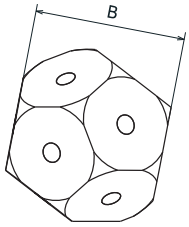

PG adapter “icosahedron”

二十面体，定位孔Dia 8 H7

订货号	A	B	C	g
334837	44,96	42	5,5	122

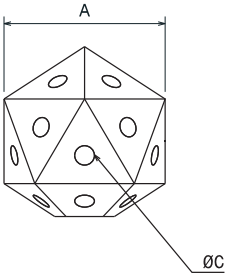

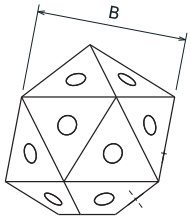

PG adapter “hexahedron”

自定心磁性测量六面体

订货号	A	B	C	D	g
334838	36	2	9	5,5	30

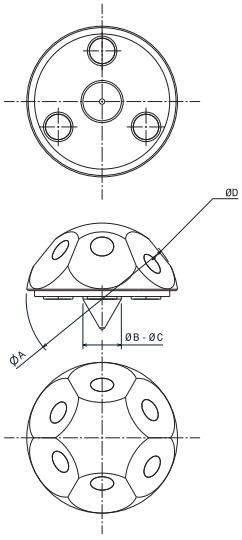

按需订制非磁性金属和塑料版本

按需订制特殊型号/独立编码，
如点的布局。需技术变更。

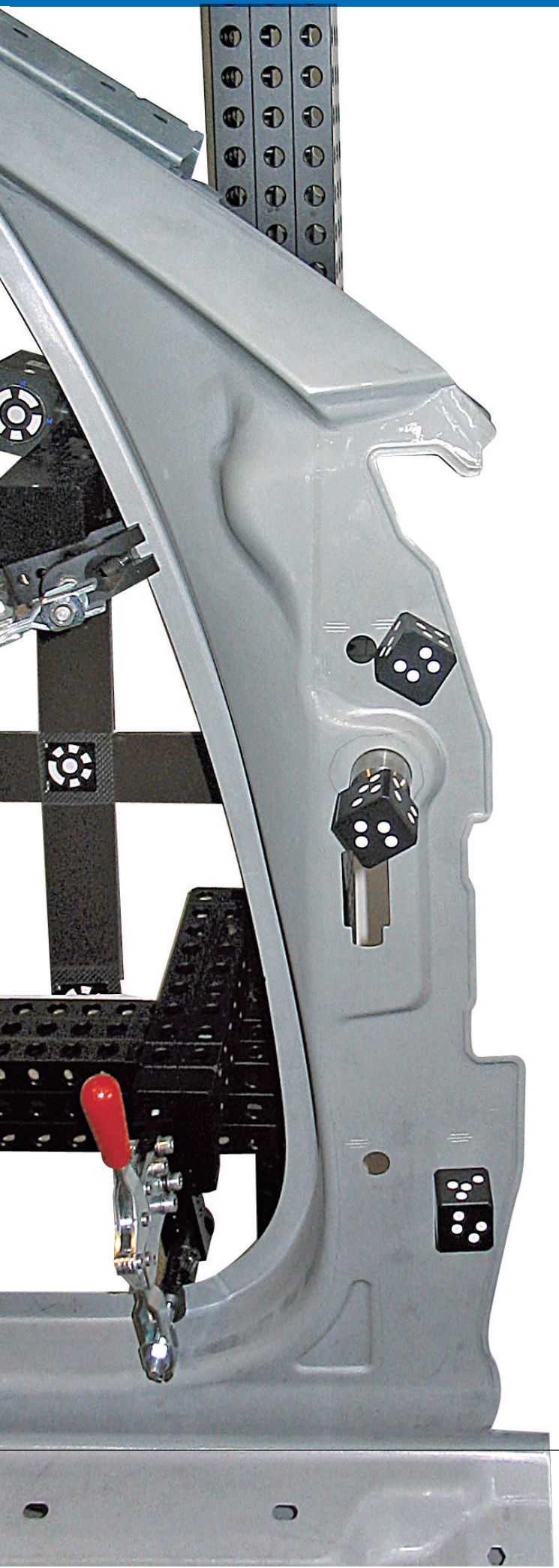

PG套件#114315

PG 测量附件 (PG M-A)套件，带代码1和定位螺钉；2.7kg；37件

1062119	4	FX PG测量附件搭配定位螺钉使用
1062120	4	FX PG自定心测量附件，测量范围2-9mm
1062122	4	FX PG自定心测量附件，测量范围8-14mm
1062123	2	FX PG测量附件，安装于工件边缘
1062124	4	FX PG直角测量附件
1062125	2	FX PG直角切角测量附件
37890	4	φ8定位螺钉
37937	4	φ10定位螺钉
37961	4	φ12定位螺钉
38157	4	φ15定位螺钉
114316	1	存储盒

PG adapter

测量立方，装于卡盘上

PG adapter cube

测量立方，装于3爪卡盘上

此组合可安装在螺栓上或大孔径部位

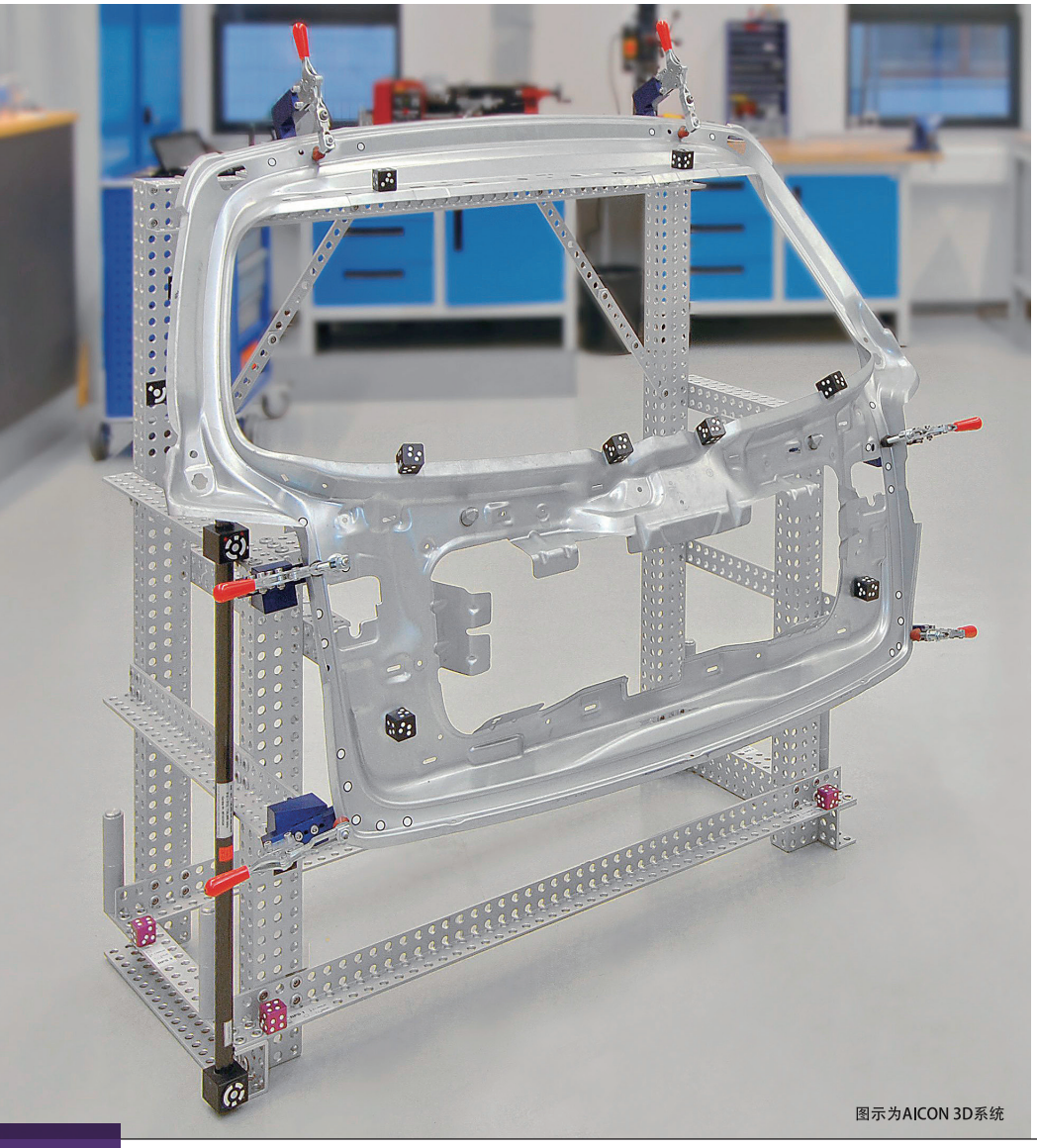

图示为AICON 3D系统

按需订制特殊型号/独立编码，如点的布局。需技术变更。

KR光学测量系统对象框架 DBGM

没有可安装参考标记或对象的支架时，可搭建框架。通过部件搭建平面框架，然后通过斜支撑连接若干框架，构成完整笼状结构。各部分均可相互连接，也可安装对象，还可夹上附加对象。定位导轨（Aluquick制）和固定可伸缩柱(Telefix)构成基座。还可将对象安装在Alufix框架或Witte三明治板上。Posifix锯齿关节可实现框架部分倾斜，调节车顶斜度。斜支撑均具有伸缩功能（有几种基本长度及相应调整范围），保证了设计和所需框架尺寸的最大灵活度。轨道和可伸缩柱均带刻度，精确到毫米，以助框架重建时重复使用。

DBGM：多功能模型

按需提供FIXINSPECT®KR搭建框架详细内容

D

FIXINSPECT®KR搭建框架细节图

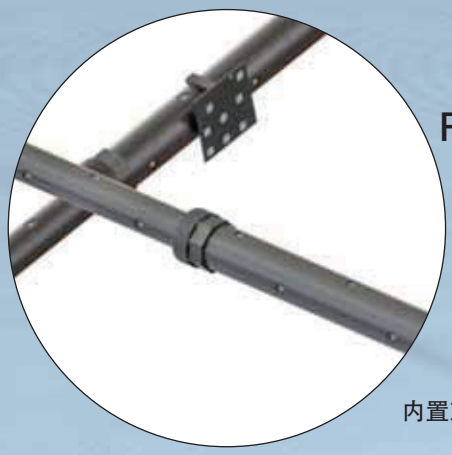

内置对象的可伸缩斜支撑

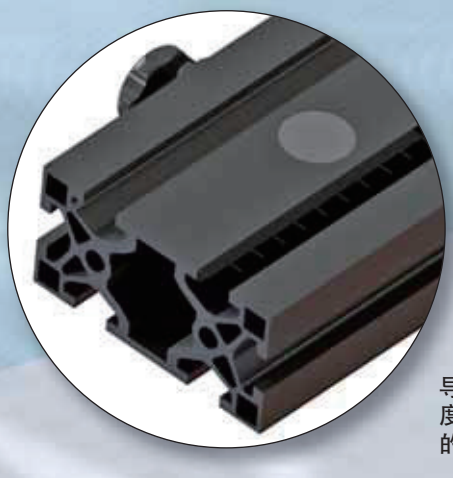

导轨带制动装置、毫米刻度及以供安装到钢基板上的可调换磁铁。

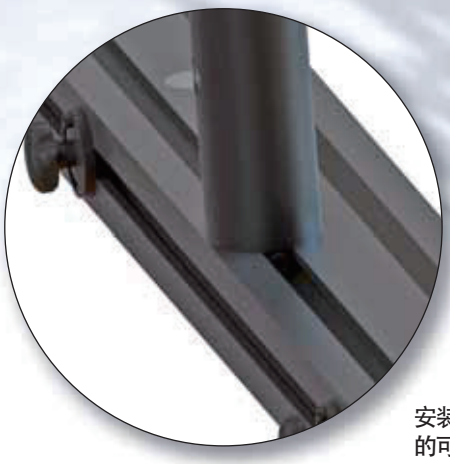

安装在导轨上的可伸缩柱

带刻度和偏心夹紧装置的可伸缩柱


锯齿关节
万向斜支撑
带球和磁性
座的斜支撑
安装在可伸缩柱/斜支
撑上的带夹对象座

备忘录 Memorandum

Memorandum 备忘录

巨硕精密机械（常熟）有限公司
上海巨硕精密机械有限公司

常熟地址：江苏省常熟市古里工业园沪虞路199号
电话：0512-52971377
传真：0512-52971399
邮箱：ksm@ksmsh.com

上海地址：上海市嘉定区南翔镇银翔路799号昌辉大厦7楼706-2室
电话：021-61732090
传真：021-62777495
邮箱：ksm@ksmsh.com